PH11

スノースロワー

11-23D

部　品　表

製造番号

PH11□□□□

ヤナセ

部品表の利用方法について

構成

この部品表は本体、エンジンの二部で構成されています。

摘要

摘要欄には一般規格、名称などを記載しています。

発注単位

発注単位欄に記載されている数字は、ご注文いただく際の単位数量を示しております。ここに示された数量を一単位として袋又は箱に入っておりますので、単位数量の倍数にてご注文下さるようお願い致します。

標準工数

標準工数欄に記載されている数字は、部品交換時の標準的な工数（時間）です。@は1部品もしくは1セットでの標準工数です。

エンジン

図解で枠に囲まれている場合はアッセンブリー部品です。また、個々の部品が必要であれば見出し番号の付されている物に限り供給可能です。

本　　体

PH11□□□□

エンジン・ラジエータ部 ……2〜5

動力伝達部 ……6〜9

走行部 ……10〜11

コントロール部（1） ……12〜15

コントロール部（2） ……16〜19

カバー・燃料タンク部 ……20〜23

オーガ・ブロワ部……24〜27

オーガ・ミッション部 ……28〜29

シュート部 ……30〜31

油 圧 部 ……32〜33

電 装 部 ……34〜37

ステッカ部 ……38〜39

電気配線図 ……40

PH11 エンジン・ラジエータ部

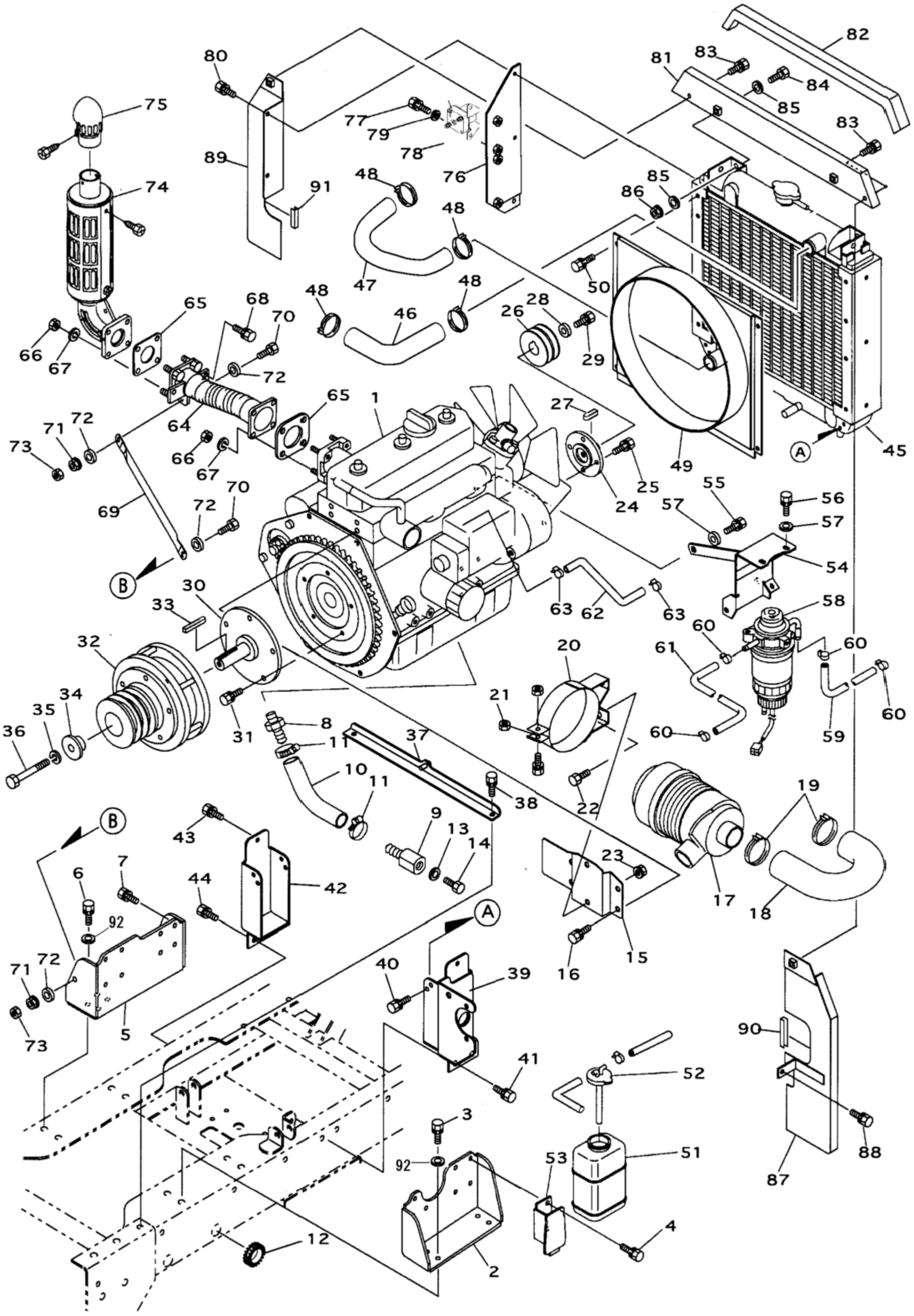

エンジン・ラジエータ部 PH11

見出No.	部品番号	部品名称	摘要	個数	発注単位	標準工数
1	34170−61111	エンジン	DM950D (23D)	1		
2	34170−13241	エンジン台（左）		1		
3	01125−51025	六角ボルト（SW付）	M10×25 (7T)	4		
4	01125−50825	六角ボルト（SW付）	M8×25 (7T)	7		
5	34170−13251	エンジン台（右）		1		
6	01125−51025	六角ボルト（SW付）	M10×25 (7T)	4		
7	01125−50820	六角ボルト（SW付）	M8×20 (7T)	8		
8	083−1600	ドレンコネクタ（A）		1		
9	083−1610	ドレンコネクタ（B）		1		
10	34170−63191	ドレンホース		1		
11	836−1023	ホースバンド	φ23	2		
12	34170−63241	自在ブッシュ		1		
13	812−1012	シールワッシャ	WF12	1		
14	01175−51216	六角ボルト細目（SW付）	M12×16 (P1.25) (7T)	1		
15	34170−61311	エアクリーナ取付台		1		
16	01125−50812	六角ボルト（SW付）	M8×12 (7T)	4		
17		エアクリーナ	ｴﾝｼﾞﾝ部品	1		
18		ホースエアクリーナ	ｴﾝｼﾞﾝ部品	1		
19		クリップ	ｴﾝｼﾞﾝ部品	2		
20		バンド　クリーナ	ｴﾝｼﾞﾝ部品	1		
21	02152−50080	六角ナット		1		
22	01155−50816	六角ボルト	M8×16 (7T)	2		
23	02124−50080	皿座ナット	M8	2		
24	34170−63121	エンジンプーリ軸		1		
25	01125−50825	六角ボルト（SW付）	M8×25 (7T)	4		
26	34170−63112	エンジンプーリ　3.5B2		1		
27	05710−00735	キー（片丸）	7×7×35	1		
28	081−0172	エンドプレート		1		
29	01135−51025	六角ボルト細目（SW付）	M10×25 (P1.25) (7T)	1		
30	34170−63421	電磁クラッチ軸		1		
31	01125−50820	六角ボルト（SW付）	M8×20 (7T)	5		
32	34170−63411	電磁クラッチ		1		
33	05710−08758	キー（片丸）	8×7×58	1		
34	34170−63431	エンドプレート		1		
35	04513−50100	バネ座金	M10 (3号)	1		
36	01074−51075	六角ボルト細目	M10×75 (P1.25) (7T)	1		
37	34170−63441	電磁クラッチストッパ		1		
38	01125−50825	六角ボルト（SW付）	M8×25 (7T)	2		
39	34170−63512	ラジエータブラケット（左）		1		
40	01025−50616	六角ボルト（SW付）	M6×16 (7T)	3		
41	01125−50820	六角ボルト（SW付）	M8×20 (7T)	2		
42	34170−63521	ラジエータブラケット（右）		1		
43	01025−50616	六角ボルト（SW付）	M6×16 (7T)	3		
44	01125−50820	六角ボルト（SW付）	M8×20 (7T)	2		
45		ラジエータアッセンブリ	ｴﾝｼﾞﾝ部品	1		
46		ホース（ウォーターインレット）	ｴﾝｼﾞﾝ部品	1		
47		ホース（ウォーターアウトレット）	ｴﾝｼﾞﾝ部品	1		
48		クリップ	ｴﾝｼﾞﾝ部品	4		
49	34170−63531	ファンカバー		1		
50	01025−50612	六角ボルト（SW付）	M6×12 (7T)	4		

PH11 エンジン・ラジエータ部

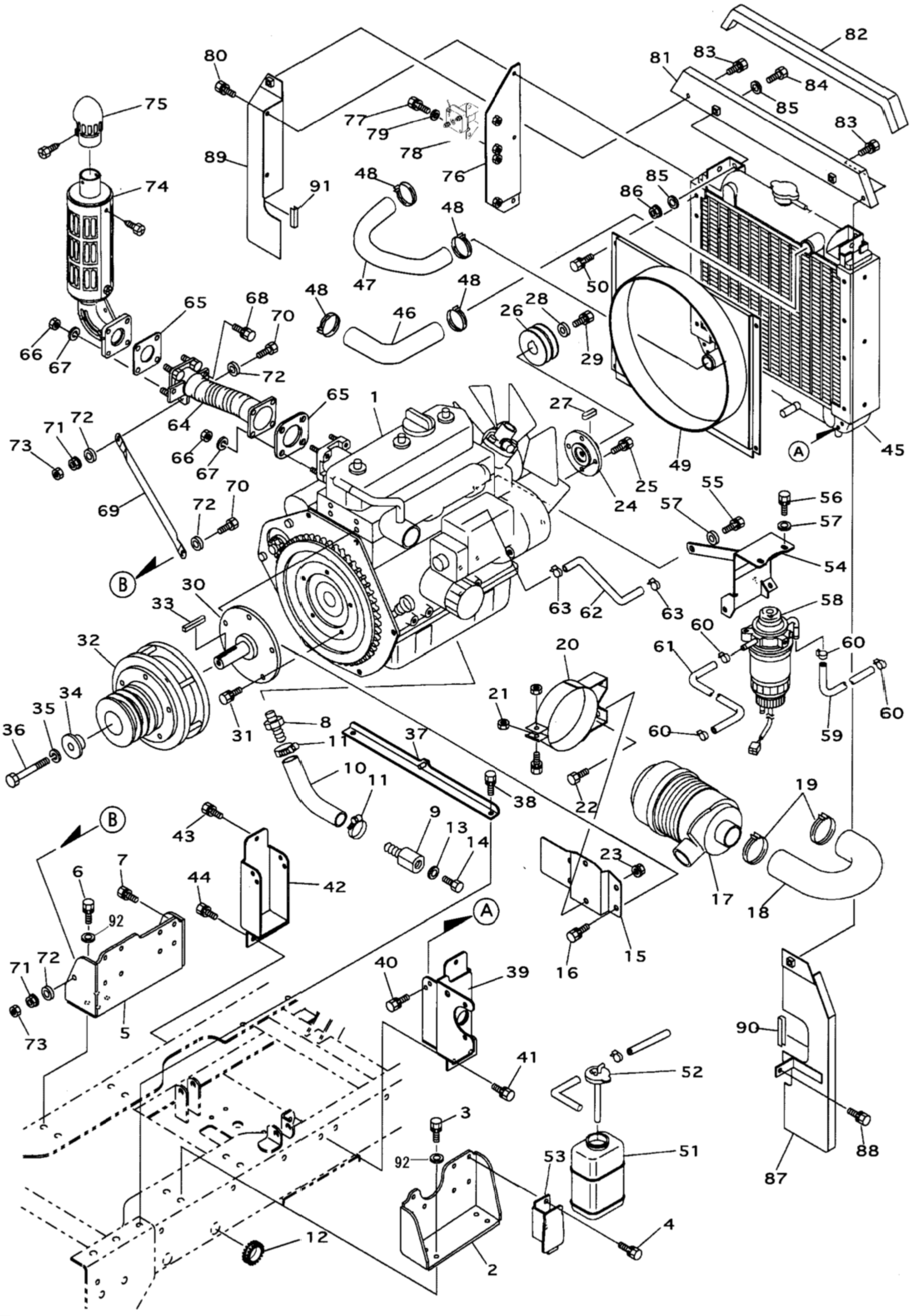

エンジン・ラジエータ部 PH11

見出No.	部品番号	部品名称	摘要	個数	発注単位	標準工数
51		ラジエータリザーブタンク	ｴﾝｼﾞﾝ部品	1		
52		（ｷｬｯﾌﾟｻﾌﾞｱｯｾﾝﾌﾞﾘ、ｳｫｰﾀ・ﾘｻﾞｰﾊﾞ）	ｴﾝｼﾞﾝ部品	1		
53	083－1630	リザーブタンク取付台		1		
54	34170－67312	燃料フィルタ取付台		1		
55	01125－50820	六角ボルト（SW付）	M8×20 (7T)	1		
56	01125－50816	六角ボルト（SW付）	M8×16 (7T)	2		
57	04013－50080	平座金	8×18×1.6	3		
58		燃料フィルタ	ｴﾝｼﾞﾝ部品	1		
59	34170－67211	燃料ホース（タンク～フィルタ）	φ7.5×φ15×880L	1		
60	836－0015	ホースクリップ	φ15用	4		
61	34170－67221	燃料ホース（フィルタ～エンジン）	φ7.5×φ15×250L	1		
62	34170－67231	燃料ホース（エンジン～タンク）	φ6×φ13.5×1010L	1		
63	836－0013	ホースクリップ	φ13用	2		
64	34170－65111	EXマニホールドアダプタ		1		
65		ガスケット（エキゾーストパイプ）	ｴﾝｼﾞﾝ部品	2		
66		戻り止めナット	M8 ｴﾝｼﾞﾝ部品	8		
67	04512－50080	バネ座金	M8	8		
68	01125－50825	六角ボルト（SW付）	M8×25 (7T)	2		
69	34170－65121	マフラ支持ステー		1		
70	01155－50830	六角ボルト	M8×30 (7T)	2		
71	02124－50080	皿座ナット	M8	2		
72	04013－50080	平座金	8×18×1.6	4		
73	02152－50080	六角ナット	M8 (3種)	2		
74		マフラアッセンブリ（プロテクタ付）	ｴﾝｼﾞﾝ部品	1		
75	083－1590	排気噴出口		1		
76	083－8732	マグネットスイッチ取付台		1		
77	01025－50612	六角ボルト（SW付）	M6×12 (7T)	2		
78	751-1001	マグネットスイッチ		1		
79	04013－50060	平座金	6×13×1.0	2		
80	01025－50612	六角ボルト（SW付）	M6×12 (7T)	2		
81	34170－84411	遮熱板上		1		
82	34170－84441	遮熱板上パッキン		1		
83	01025－50612	六角ボルト（SW付）	M6×12 (7T)	2		
84	01055－50625	六角ボルト	M6×25(7T)	2		
85	04015－50060	平座金	6×18×1.2	4		
86	02124－50060	皿座ナット	M6	2		
87	34170－84422	遮熱板（左）		1		
88	01025－50612	六角ボルト（SW付）	M6×12 (7T)	1		
89	34170－84431	遮熱板（右）		1		
90	34170－84462	保護パッキン100－185		1		
91	34170－84472	保護パッキン100-100		1		
92	04013-50100	平座金	10×22×1.6	8		

PH11 動力伝達部

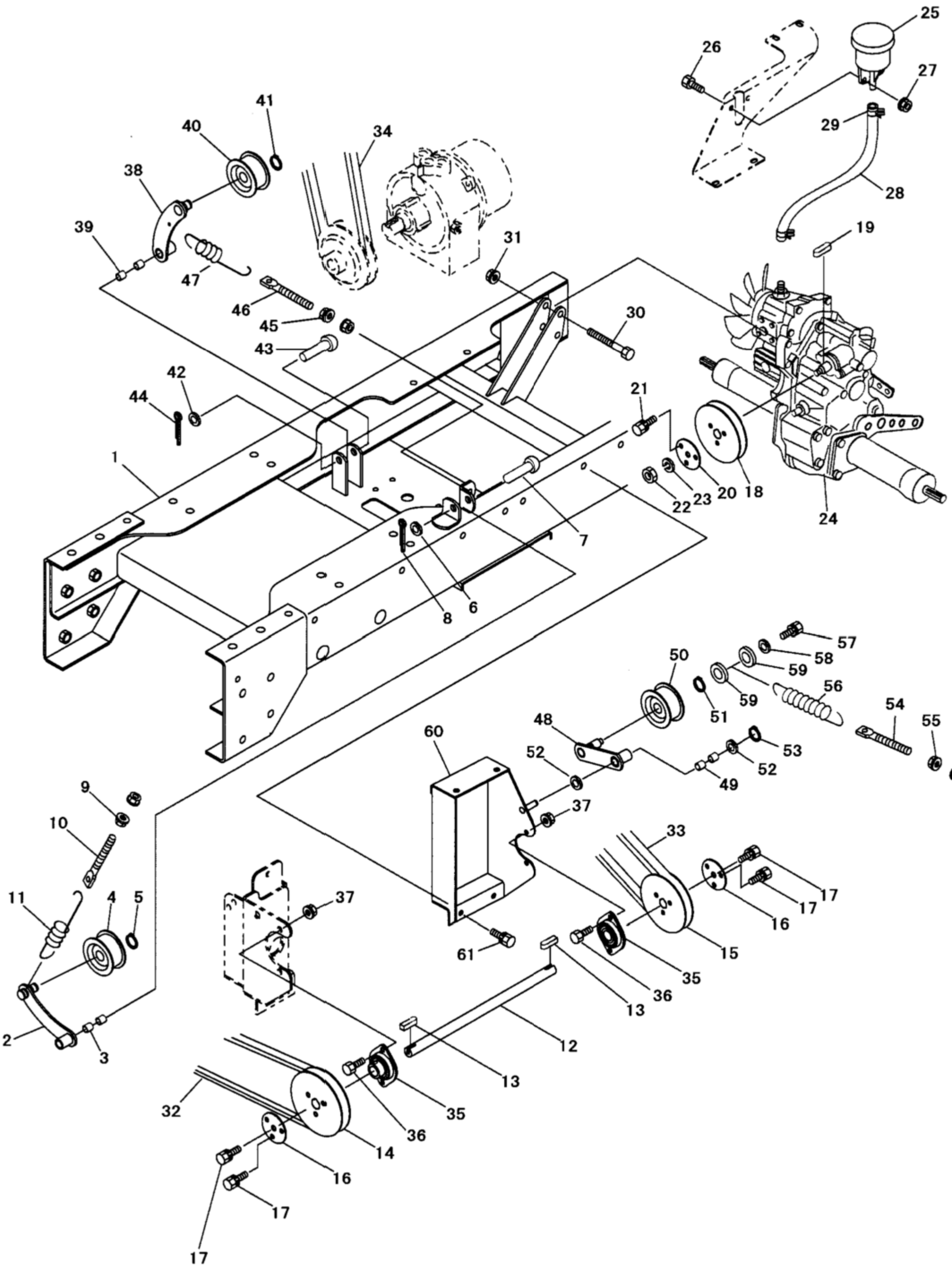

25
26
27
29
28
19
41
40
34
38
39
31
47
46
45
43
30
42
44
21
1
22
23
20
18
24
7
8
6
57
58
50
59
56
59
51
54
55
55
48
60
52
53
52
49
37
9
10
33
11
4
5
37
17
17
16
61
15
35
36
13
2
3
12
13
32
35
36
14
16
17
17

動力伝達部 PH11

見出No.	部品番号	部品名称	摘要	個数	発注単位	標準工数
1	34170－13112	メインフレーム		1		
2	34170－23112	カウンタテンションアーム		1		
3	0892121415	ドライスター	70B－1215	2		
4	715－1101	テンションプーリ	B－45T	1		
5	04612－10150	軸用止め輪	S－15	1		
6	04013－50120	平座金	12×26×2.3	1		
7	05651－51250	頭付ピン	12×50	1		
8	05511－50320	割ピン	3×20	1		
9	02124－50080	皿座ナット	M8	2		
10	34170－56191	テンションボルト	M8×105	1		
11	34170－23421	油圧テンションスプリング		1		
12	34170－21122	カウンタ軸		1		
13	05710－00620	キー （片丸）	6×6×20	2		
14	34170－21151	カウンタプーリ　5B1		1		
15	34170－21141	カウンタプーリ　4.5B1		1		
16	34170－21131	カウンタプーリ止メ板		2		
17	01125－50816	六角ボルト （SW付）	M8×16（7T）	8		
18	34170－21241	走行プーリ　4.5B1		1		
19	05712－00523	キー （両丸）	5×5×23	1		
20	34170－21231	走行プーリ止メ板		1		
21	01125－50816	六角ボルト （SW付）	M8×16（7T）	3		
22	02173－50100	六角ナット	M10（細目）	1		
23	04512－50100	バネ座金	M10	1		
24	34170－15101	走行ミッション		1		
25	33174－15151	オイルタンク		1		
26	01155－50820	六角ボルト	M8×20（7T）	2		
27	02124－50080	皿座ナット	M8	2		
28	33174－15161	オイルタンクホース		1		
29	33174－15171	ホースバンド		2		
30	01155－51055	六角ボルト	M10×55（7T）	2		
31	02124－50100	皿座ナット	M10	2		
32	07516－40034B	Vベルト	SB34　W800	1		
33	07516－40028B	Vベルト	SB28　W800	1		
34	07516－40025B	Vベルト	SB25　W800	1		
35	081－1241	鋼板製菱フランジ形ユニット		2		
36	01155－50816	六角ボルト	M8×16（7T）	4		
37	02124－50080	皿座ナット	M8	4		
38	34170－23412	油圧テンションアーム		1		
39	0892121415	ドライスター	70B－1215	2		
40	715－1101	テンションプーリ	B－45T	1		
41	04612－10150	軸用止め輪	S－15	1		
42	04013－50120	平座金	12×26×2.3	1		
43	05651－51250	頭付ピン	12×50	1		
44	05511－50320	割ピン	3×20	1		
45	02153－50080	六角ナット	M8	2		
46	34170－56191	テンションボルト	M8×105	1		
47	34170－23422	油圧テンションスプリング		1		
48	34170－23312	走行テンションアーム		1		
49	0892121415	ドライスター	70B－1215	2		
50	715－1101	テンションプーリ	B－45T	1		

PH11 動力伝達部

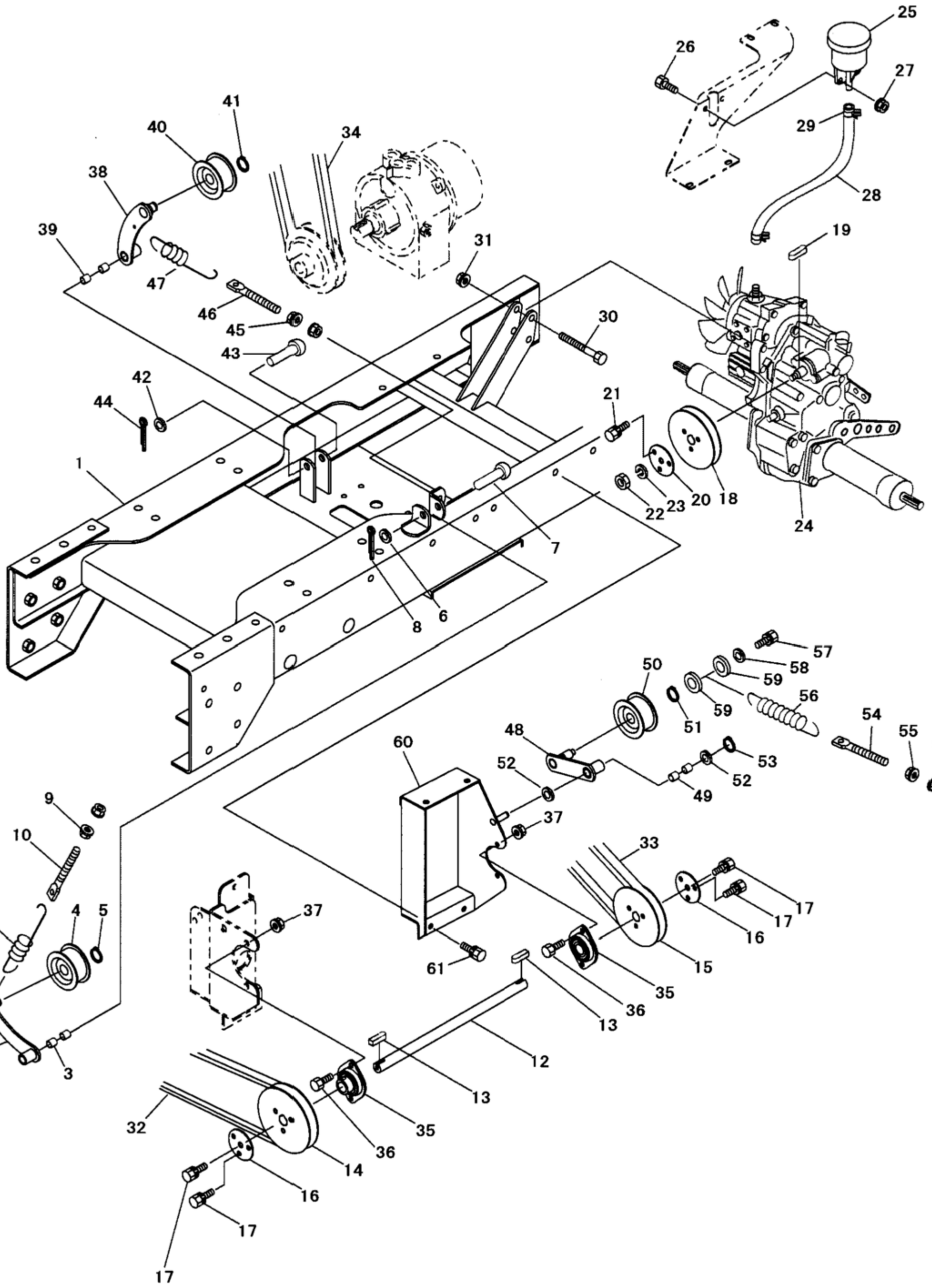

25
26
27
29
28
19
41
40
34
38
39
31
47
46
45
43
30
42
44
21
1
22
23
20
18
24
7
8
6
57
58
50
59
56
59
51
54
55
55
48
60
52
53
52
49
37
9
10
33
11
4
5
37
17
17
16
61
15
35
36
13
2
3
12
13
32
35
36
14
16
17
17

見出No.	部品番号	部品名称	摘要	個数	発注単位	標準工数
51	04612－10150	軸用止め輪	S－15	1		
52	082－6000	平座金	12×22×1.6	2		
53	04612－10120	軸用止め輪	S－12	1		
54	082－3540	走行テンションボルト	M8×88	1		
55	02153－50080	六角ナット	M8	2		
56	082－9020	走行テンションスプリング		1		
57	01025－50612	六角ボルト（SW付）	M6×12（7T）	1		
58	04015－50060	平座金	6×18×1.6	1		
59	04013－50100	平座金	10×22×1.6	2		
60	34170－21162	カウンタブラケット		1		
61	01125－50820	六角ボルト（SW付）	M8×20（7T）	2		

PH11 走行部

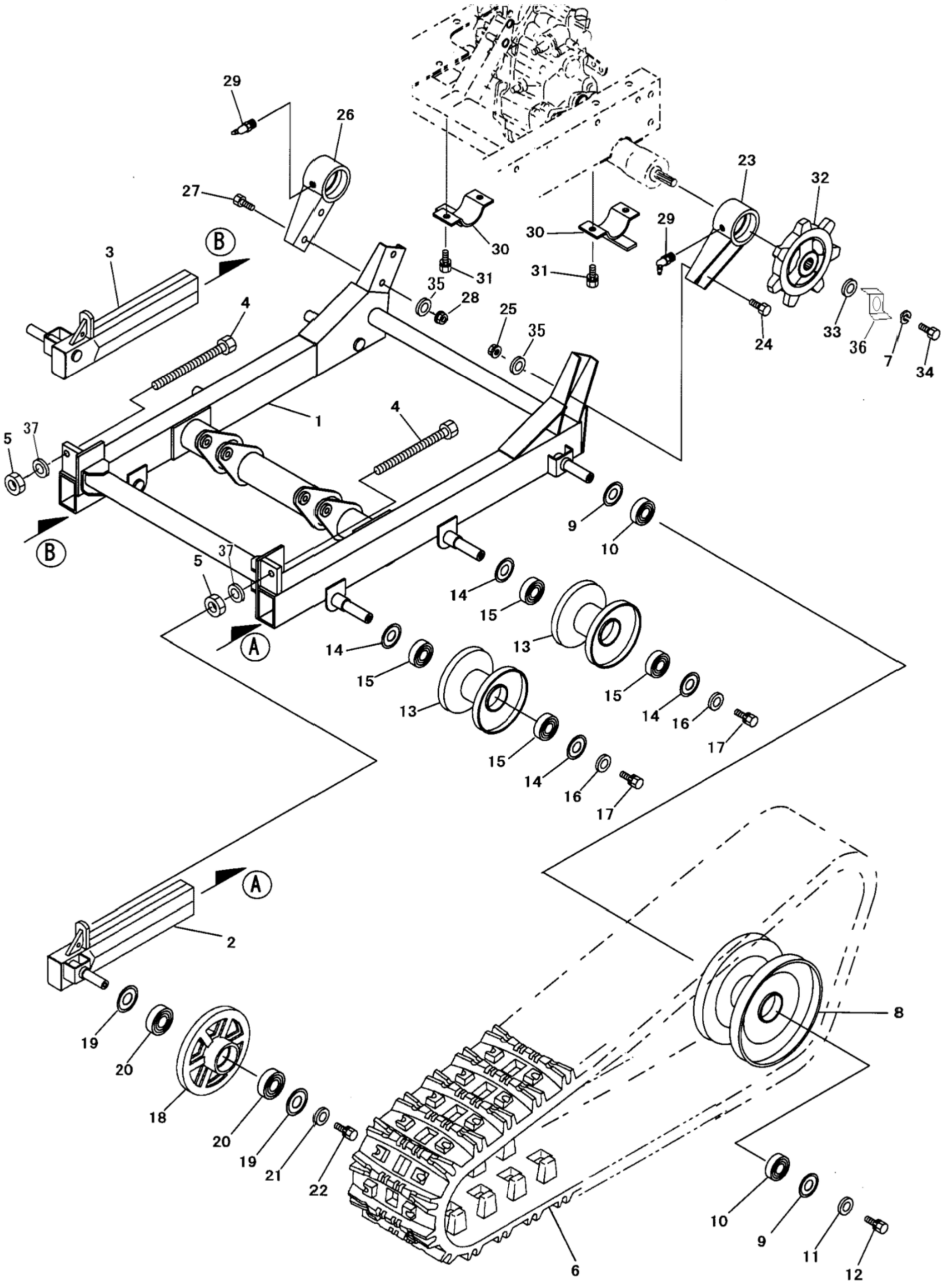
29
26
27
B
3
4
35
28
30
31
25
35
23
32
29
24
33
36
7
34
1
4
37
5
B
9
10
37
5
14
15
13
14
15
A
15
13
15
14
16
17
15
14
16
17
A
2
19
20
18
20
19
21
22
6
10
9
11
12
8

走行部 PH11

見出No.	部品番号	部品名称	摘要	個数	発注単位	標準工数
1	34170－11112	走行フレーム		1		
2	34170－12111	アイドラフレーム（左）		1		
3	34170－12121	アイドラフレーム（右）		1		
4	01155－51608	六角ボルト（全ネジ）	M16×150（7T）	2		
5	02153－50160	六角ナット	M16	2		
6	079－1300	クローラ	230×40×72	2		
7	04513－50100	バネ座金	M10（3号）	2		
8	060－2410	転輪（大）		2		
9	252－0350	転輪用座金		4		
10	08141－06204	ボールベアリング	6204LLU	4		
11	929－4276	平座金	10×25×3.0	2		
12	01125－51025	六角ボルト（SW付）	M10×25（7T）	2		
13	060－2450	転輪（小）		4		
14	252－0350	転輪用座金		8		
15	08141－06204	ボールベアリング	6204LLU	8		
16	04014－50100	平座金	10×25×3.0	4		
17	01125－51025	六角ボルト（SW付）	M10×25（7T）	4		
18	33174－11121	アイドラ		2		
19	252－0350	転輪用座金		4		
20	08141－06204	ボールベアリング	6204LLU	4		
21	04014－50100	平座金	10×25×3.0	2		
22	01125－51025	六角ボルト（SW付）	M10×25（7T）	2		
23	34170－11141	アクスルケース受（左）		1		
24	01155－51225	六角ボルト	M12×25（7T）	2		
25	02153－50120	六角ナット	M12	2		
26	34170－11151	アクスルケース受（右）		1		
27	01155－51225	六角ボルト	M12×25（7T）	2		
28	02153－50120	六角ナット	M12	2		
29	06613－30108	グリスニップル	B－PT1／8（45°）	2		
30	34170－11171	車軸ホルダ		2		
31	01125－51030	六角ボルト（SW付）	M10×30（7T）	4		
32	34170－11161	クローラスプロケット		2		
33	081－0172	エンドプレート	12×35×4.5	2		
34	01059－51030	六角ボルト	M10×30（11T）	2		
35	04512-50120	バネザガネ	M12	4		
36	082-2090	ボルトストッパー		2		
37	04512-50160	バネザガネ	Ｍ１６	2		

PH11 コントロール部（1）

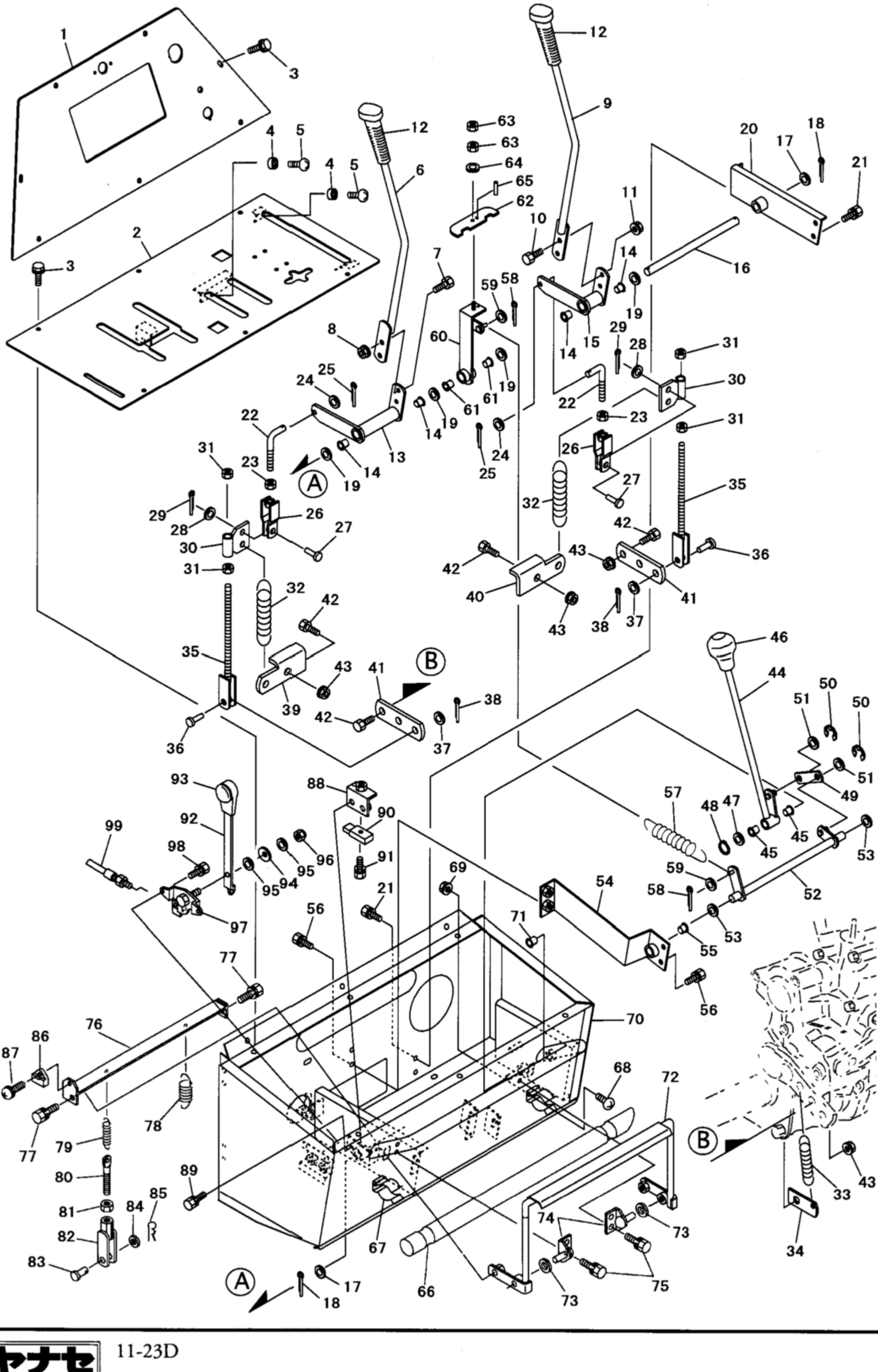

コントロール部（1） PH11

見出No.	部品番号	部品名称	摘要	個数	発注単位	標準工数
1	34170－33111	計器パネル		1		
2	34170－34111	操作パネル		1		
3	01453－90616	フランジ六角ボルト	M6×16(7T)	13		
4	058－3110	ゴム足		4		
5	03054－50412	十字穴付ナベコネジ	M4×12	4		
6	34170－42151	サイドクラッチレバー（左）		1		
7	01155－50820	六角ボルト	M8×20(7T)	2		
8	02124－50080	皿座ナット	M8	2		
9	34170－42161	サイドクラッチレバー（右）		1		
10	01155－50820	六角ボルト	M8×20(7T)	2		
11	02124－50080	皿座ナット	M8	2		
12	56731－56121	ニギリ	12－34　クロ	2		
13	34170－42121	サイドクラッチレバーアーム（左）		1		
14	0893151720	フランジブッシュ	LFF－1520	4		
15	34170－42131	サイドクラッチレバーアーム（右）		1		
16	34170－42111	サイドクラッチレバー軸		1		
17	53042－34281	チェン軸座金	15×24×1.6	2		
18	05511－50425	割ピン	4×25	2		
19	53022－44831	テンションプーリ座金	15×24×0.8	4		
20	34170－45251	駐車ブレーキ支点受		1		
21	01125－50816	六角ボルト（SW付）	M8×16(7T)	4		
22	34170－42171	サイドクラッチロッド		2		
23	02153－50080	六角ナット	M8	2		
24	04013－50080	平座金	8×18×1.6	2		
25	05511－52515	割ピン	2.5×15	2		
26	34170－42181	サイドクラッチジョイント		2		
27	05651－50822	頭付ピン	8×22	2		
28	04013－50080	平座金	8×18×1.6	2		
29	05511－52515	割ピン	2.5×15	2		
30	34170－42191	サイドクラッチホルダ		2		
31	02153－50080	六角ナット	M8	4		
32	34170－42211	サイドクラッチスプリング		2		
33	34170－42221	サイドクラッチリターンスプリング		2		
34	34170－42231	バネカケ		2		
35	34170－42241	サイドブレーキロッド		2		
36	05651－50822	頭付ピン	8×22	2		
37	04013－50080	平座金	8×18×1.6	2		
38	05511－52515	割ピン	2.5×15	2		
39	34170－42271	サイドクラッチ補助板（左）		1		
40	34170－42281	サイドクラッチ補助板（右）		1		
41	34170－42291	サイドブレーキ補助板		2		
42	01155－50820	六角ボルト	M8×20(7T)	6		
43	02124－50080	皿座ナット	M8	6		
44	34170－45211	駐車ブレーキレバー		1		
45	0893121415	フランジブッシュ	LFF－1215	2		
46	082－3530	ニギリ	12－45　Pクロ	1		
47	082-6000	平座金	12×22×1.6	1		
48	04612－10120	軸用止メワ	S－12	1		
49	082－3370	ブレーキリンクB		1		
50	04613－30080	Eリング	E－8	2		

PH11 コントロール部（1）

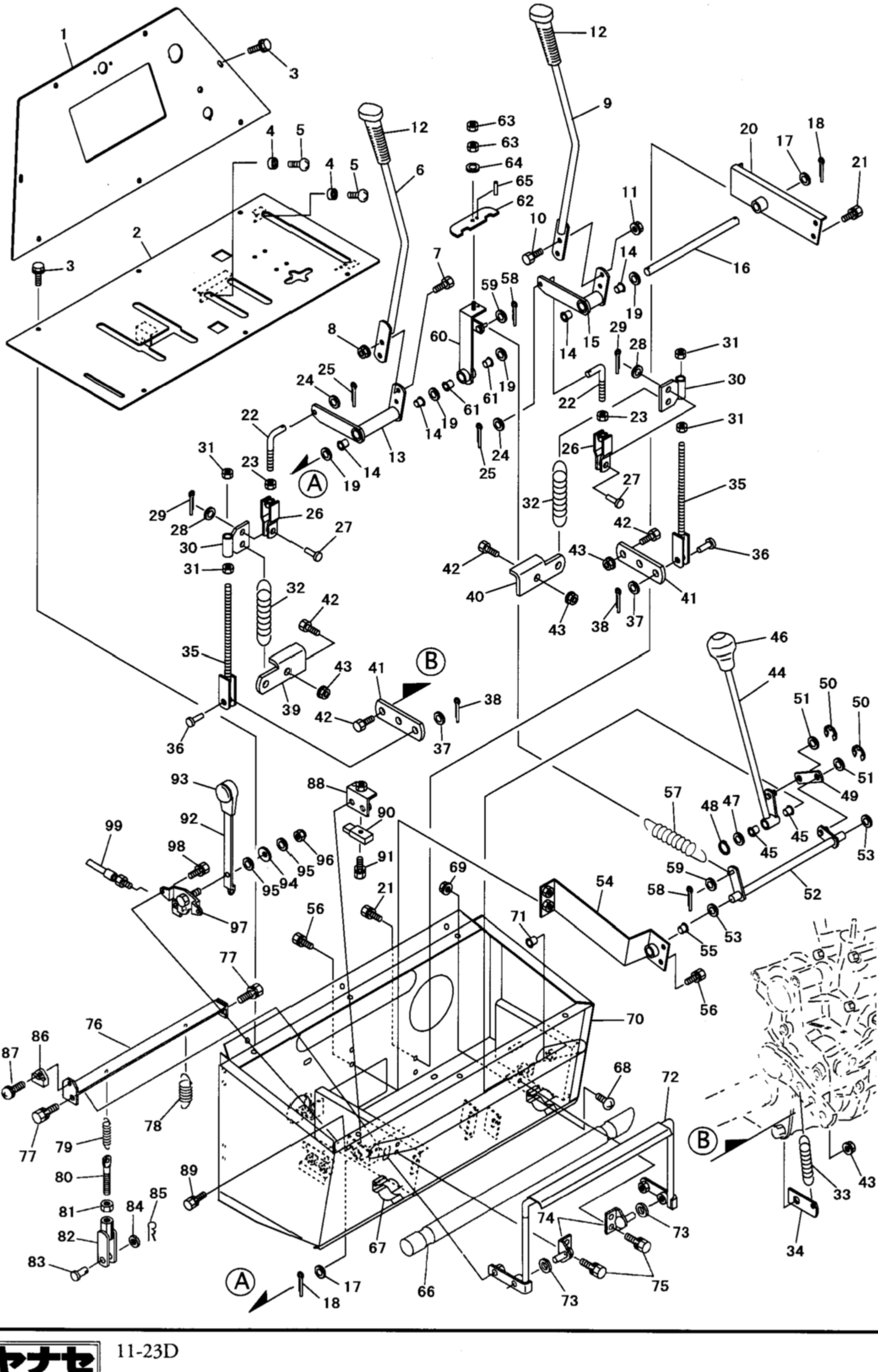

コントロール部（1） PH11

見出No.	部品番号	部品名称	摘要	個数	発注単位	標準工数
51	04012－50100	平座金	10×18×1.6	2		
52	34170－45241	駐車ブレーキ軸		1		
53	53022－44831	テンションプーリ座金	15×24×0.8	2		
54	34170－42261	サイドクラッチ支点受		1		
55	0893151720	フランジブッシュ	LFF－1520	1		
56	01125－50816	六角ボルト（SW付）	M8×16(7T)	4		
57	34170－42211	サイドクラッチスプリング		1		
58	05511－50215	割ピン	2×15	2		
59	929－9204	平座金	6×16×1.6	2		
60	34170－45221	駐車ブレーキアーム		1		
61	0893151712	フランジブッシュ	LFF－1512	2		
62	34170－45231	駐車ブレーキ板		1		
63	02052－50060	六角ナット	M6(3種)	2		
64	04013－50060	平座金	6×13×1.0	1		
65	05412－10420	スプリングピン	4×20	1		
66	053－9110	木棒		1		
67	040－2670	木棒受金具		2		
68	03054－50410	十字穴付ナベコネジ	M4×10　ナイロック	4		
69	02024－50040	皿座ナット	M4	4		
70	34170－31111	操作盤		1		
71	0893151720	フランジブッシュ	LFF－1520	1		
72	34170－31231	デッドマンレバー		1		
73	04013－50100	平座金	10×22×1.6	2		
74	082－4250	ループハンドル受		2		
75	01025－50616	六角ボルト（SW付）	M6×16(7T)	4		
76	34170－31241	デッドマンレバーツナギ		1		
77	01125－50816	六角ボルト（SW付）	M8×16(7T)	2		
78	082－4940	レバーリターンスプリング		1		
79	082－7361	スプリング		1		
80	34170－31321	テンションボルト（6×50）	M6	1		
81	02053－50060	六角ナット	M6	1		
82	082－4930	デッドマンテンションバー		1		
83	05661－50622	頭付ピン	6×22	1		
84	04013－50060	平座金	6×13×1.0	1		
85	05515-50060	止めピン	φ６	1		
86	086－0520	変速レバースイッチマグネット		1		
87	03024－50516	十字穴付ナベコネジ（SW付）	M5×16	1		
88	082－8590	デッドマンスイッチ台		1		
89	01025－50616	六角ボルト（SW付）	M6×16(7T)	2		
90	086－0510	変速レバースイッチ		1		
91	01255－50520	十字穴付六角ボルト（SW付）	M5×20	1		
92	083－3510	スロットルレバー		1		
93	822－6301	握り（呼鳴）		1		
94	04516－50080	サラバネ座金	L－8	1		
95	04013－50080	平座金	8×18×1.6	2		
96	02551-50080	Uナット	M8	1		
97	083－3520	スロットルレバーブラケット		1		
98	915－1003	十字穴付六角ボルト（SW付）	M5×12	2		
99	34170－47111	スロットルワイヤ		1		

PH11 コントロール部 (2)

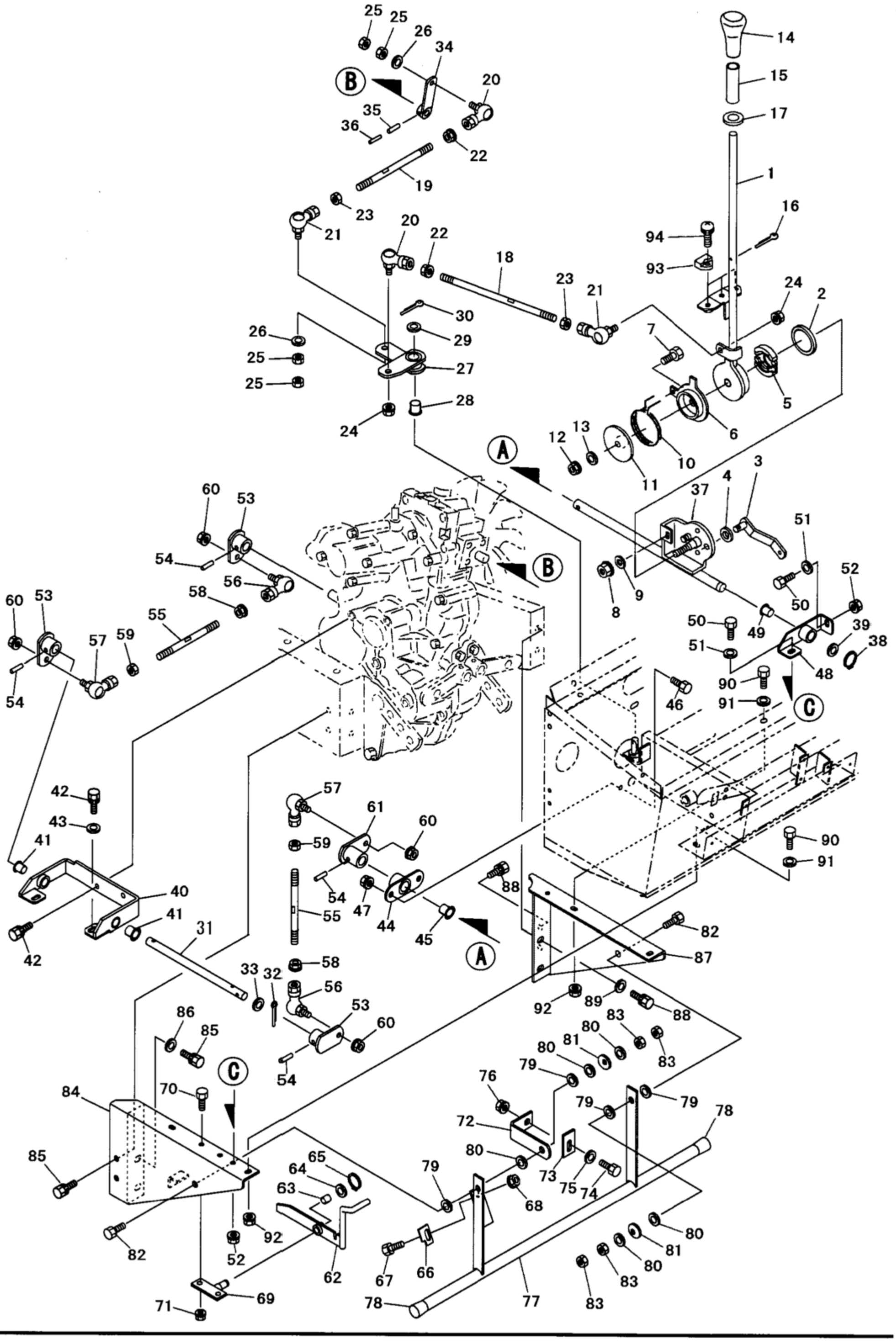

コントロール部（2） PH11

見出No.	部品番号	部品名称	摘要	個数	発注単位	標準工数
1	34170−41121	変速レバー		1		
2	082−7310	変速レバーシール		1		
3	082−7350	ブレーキアーム		1		
4	04016−50100	平座金	10×16×1.0	1		
5	082−7270	ブレーキシューAssy		1		
6	082−3270	スプリング案内1		1		
7	01055−50616	六角ボルト	M6×16 (7T)	1		
8	02024−50060	皿座ナット	M6	1		
9	04012−50060	平座金	6×12×1.6	1		
10	34170−41141	リターンスプリング（ネジリバネ）		1		
11	082−3300	スプリング案内2		1		
12	02555−50100	Uナット	M10 （P1.5）	1		
13	04013−50100	平座金	10×22×1.6	1		
14	082−3290	ニギリ	12−57 Hアカ	1		
15	081−0331	スリーブ		1		
16	05511−50320	割ピン	3×20	1		
17	082−6000	平座金	12×22×1.6	1		
18	34170−15251	主変速ロッド（レバー側）		1		
19	34170−15261	主変速ロッド（ミッション側）		1		
20	081−7230	エルボール	BL−8D (LHSA−8)	2		
21	082−7260	エルボール（左）	BL−8DL (左ネジ)	2		
22	921−1205	フランジナット（セレイト付）	M8	2		
23	02183−50080	六角ナット（左）	M8 (左)	2		
24	02124−50080	皿座ナット	M8	2		
25	02151−50080	六角ナット	M8 (3種)	4		
26	04013−50080	平座金	8×18×1.6	2		
27	34170−15271	主変速レバーポスト		1		
28	0893151720	フランジブッシュ	LFF−1520	1		
29	53042−34281	チェン軸座金	15×24×1.6	1		
30	05511−50425	割ピン	4×25	1		
31	34170−43191	シフトアーム支点軸		1		
32	05511−50425	割ピン	4×25	1		
33	53042−34281	チェン軸座金	15×24×1.6	1		
34	34170−15211	主変速シフトアーム		1		
35	05412−10525	スプリングピン	5×25	1		
36	05412−10325	スプリングピン	3×25	1		
37	34170−43111	シフトアーム		1		
38	04612−10150	軸用止メワ	S−15	1		
39	53042−34281	チェン軸座金	15×24×1.6	1		
40	34170−43121	シフトアーム支点受		1		
41	0893151715	フランジブッシュ	LFF−1515	2		
42	01125−50820	六角ボルト（SW付）	M8×20 (7T)	4		
43	04013−50080	平座金	8×18×1.6	2		
44	34170−43171	シフトアーム支点受前		1		
45	0893151720	フランジブッシュ	LFF−1520	1		
46	01155−50816	六角ボルト	M8×16 (7T)	2		
47	02124−50080	皿座ナット	M8	2		
48	34170−43131	シフトアーム支点受後		1		
49	0893151720	フランジブッシュ	LFF−1520	1		
50	01155−50816	六角ボルト	M8×16 (7T)	2		

PH11 コントロール部 (2)

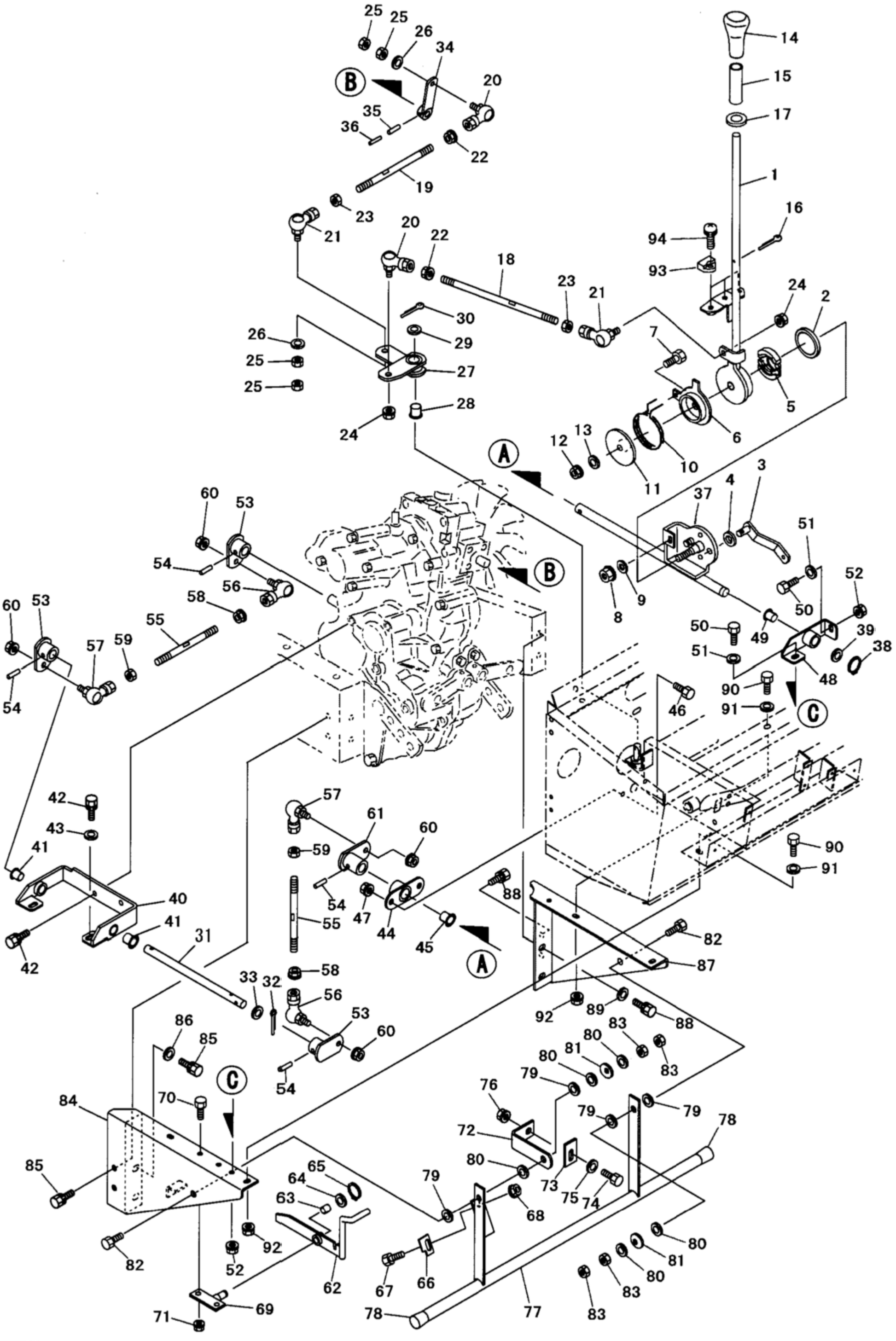

コントロール部（2） PH11

見出No.	部品番号	部品名称	摘要	個数	発注単位	標準工数
51	04013－50080	平座金	8×18×1.6	2		
52	02124－50080	皿座ナット	M8	2		
53	34170－43141	副変速アーム		3		
54	05412－10625	スプリングピン	6×25	4		
55	34170－43161	副変速ロッド		2		
56	081－7230	エルボール	BL－8D (LHSA－8)	2		
57	082－7260	エルボール（左）	BL－8DL (左ネジ)	2		
58	921－1205	フランジナット（セレイト付）	M8	2		
59	02183－50080	六角ナット（左）	M8 (左)	2		
60	02124－50080	皿座ナット	M8	4		
61	34170－43181	副変速アーム（66）		1		
62	34170－31261	ブレーキ解除レバー		1		
63	0892121415	ドライスター	70B－1215	1		
64	04013－50120	平座金	12×26×2.3	1		
65	04612－10120	軸用止メワ	S－12	1		
66	34170－31331	ブレーキ解除レバーアームC		1		
67	01155－50820	六角ボルト	M8×20 (7T)	1		
68	02124－50080	皿座ナット	M8	1		
69	34170－31271	ブレーキ解除レバー軸		1		
70	01155－50820	六角ボルト	M8×20 (7T)	2		
71	02124－50080	皿座ナット	M8	2		
72	34170－31281	ブレーキ解除レバーアームA		1		
73	34170－31291	ブレーキ解除レバーアームB		1		
74	01155－50825	六角ボルト	M8×25 (7T)	1		
75	04013－50080	平座金	8×18×1.6	1		
76	02124－50080	皿座ナット	M8	1		
77	34170－31141	セーフティクラッチバー		1		
78	33174－31251	パイプ用ゴム足		2		
79	34170－31151	オイレスワッシャー	80W－12	4		
80	04016－50120	平座金	12×32×3.0	5		
81	04516－50120	サラバネ座金	M12－1L	2		
82	01155－51250	六角ボルト	M12×50 (7T)	2		
83	02153－50120	六角ナット	M12	4		
84	34170－31171	操作盤ステー（左）		1		
85	01125－51025	六角ボルト（SW付）	M10×25 (7T)	4		
86	04013－50100	平座金	10×22×1.6	2		
87	34170－31181	操作盤ステー（右）		1		
88	01125－51025	六角ボルト（SW付）	M10×25 (7T)	4		
89	04013－50100	平座金	10×22×1.6	2		
90	01155－50820	六角ボルト	M8×20 (7T)	4		
91	04013－50080	平座金	8×18×1.6	4		
92	02124－50080	皿座ナット	M8	4		
93	086－0520	変速レバースイッチマグネット		3		
94	03024－50512	十字穴付ナベコネジ（SW付）	M5×12	3		

PH11 カバー・燃料タンク部

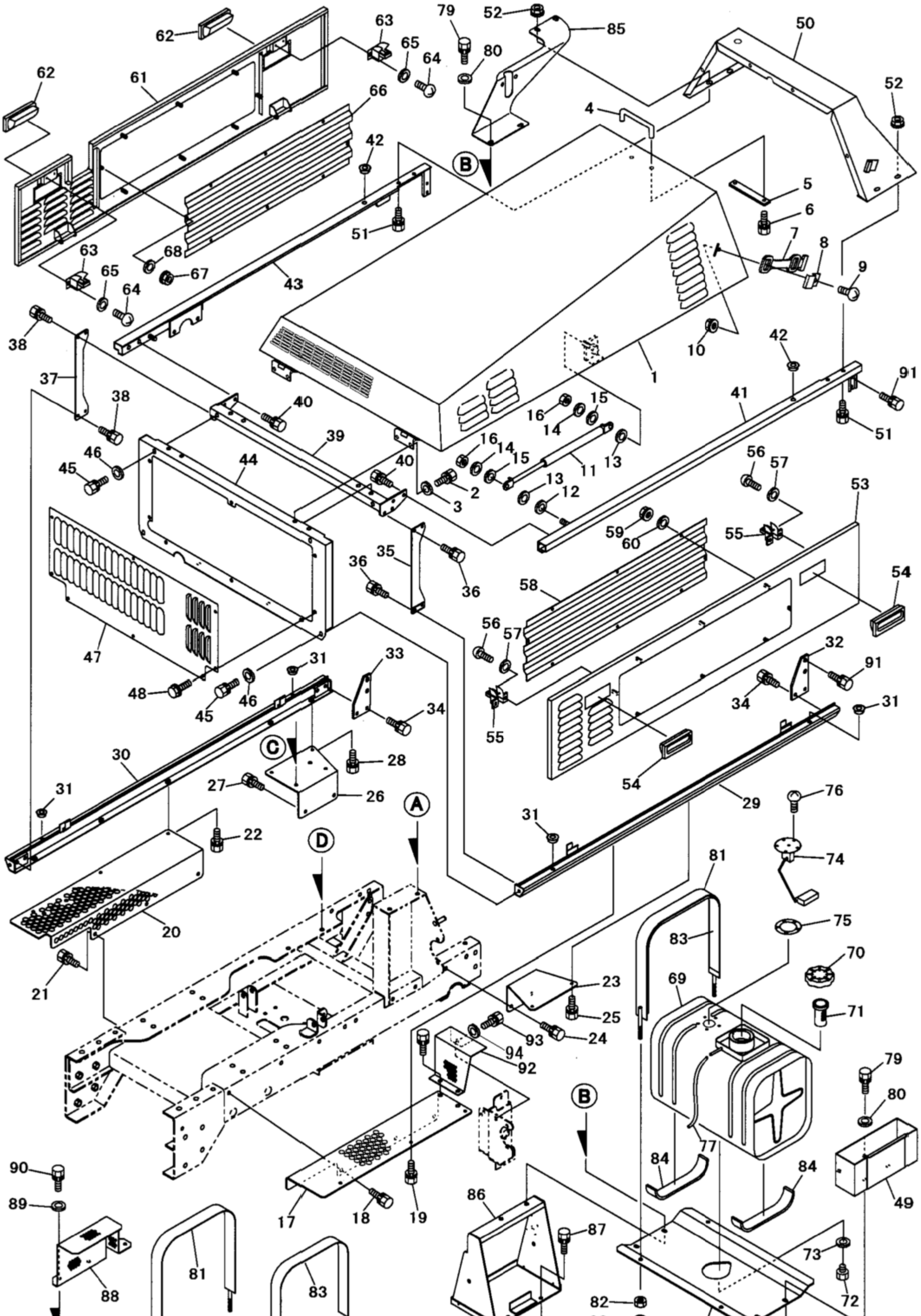

カバー・燃料タンク部 PH11

見出No.	部品番号	部品名称	摘要	個数	発注単位	標準工数
1	34170－85111	ボンネット		1		
2	01125－50820	六角ボルト（SW付）	M8×20 (7T)	4		
3	04013－50080	平座金	8×22×2.3	2		
4	074－8130	取手		1		
5	074－8500	補強板		1		
6	01025－50514	六角ボルト（SW付）	M5×14 (7T)	2		
7	056－2640	ゴムバンド		2		
8	056－2540	フッククランプ		2		
9	03054－50612	十字穴付ナベコネジ	M6×12	2		
10	02024－50060	サラ座ナット	M6	2		
11	083－8200	ガスシリンダ		2		
12	929－4276	平座金	10×25×3.0	2		
13	083－8200	波座金	M10	4		
14	083－8200	平座金	10×16×0.5	4		
15	04012－50100	平座金	10×18×1.6	4		
16	02755－50100	タフロックナット	M10（並型）	4		
17	34170－84212	下カバー（左前）		1		
18	01125－50820	六角ボルト（SW付）	M8×20 (7T)	3		
19	01125－50616	六角ボルト（SW付）	M6×16 (7T)	3		
20	34170－84221	下カバー（右前）		1		
21	01125－50820	六角ボルト（SW付）	M8×20 (7T)	3		
22	01025－50616	六角ボルト（SW付）	M6×16 (7T)	3		
23	34170－84231	下カバー（左後）		1		
24	01125－50820	六角ボルト（SW付）	M8×20 (7T)	2		
25	01025－50616	六角ボルト（SW付）	M6×16 (7T)	2		
26	34170－84241	下カバー（右後）		1		
27	01125－50820	六角ボルト（SW付）	M8×20 (7T)	2		
28	01025－50616	六角ボルト（SW付）	M6×16 (7T)	2		
29	34170－14412	側板ステー（左）		1		
30	34170－14421	側板ステー（右）		1		
31	34170－14451	グロメット		4		
32	34170－14431	ステー金具（左）		1		
33	34170－14441	ステー金具（右）		1		
34	01025－50616	六角ボルト（SW付）	M6×16 (7T)	4		
35	34170－14341	支柱（左）		1		
36	01025－50616	六角ボルト（SW付）	M6×16 (7T)	4		
37	34170－14351	支柱（右）		1		
38	01025－50616	六角ボルト（SW付）	M6×16 (7T)	4		
39	34170－14311	ボンネットフレーム		1		
40	01125－50820	六角ボルト（SW付）	M8×20 (7T)	4		
41	34170－14321	カバーフレーム（左）		1		
42	834－1001	グロメット		2		
43	34170－14331	カバーフレーム（右）		1		
44	34170－14261	フロントカバー枠		1		
45	01125－50816	六角ボルト（SW付）	M8×16 (7T)	6		
46	04013－50080	平座金	8×18×1.6	4		
47	34170－84311	フロントカバー		1		
48	01453－90612	フランジボルト	M6×12 (7T)	8		
49	34170－77211	ツールケース		1		
50	34170－32111	タンクカバー		1		

PH11 カバー・燃料タンク部

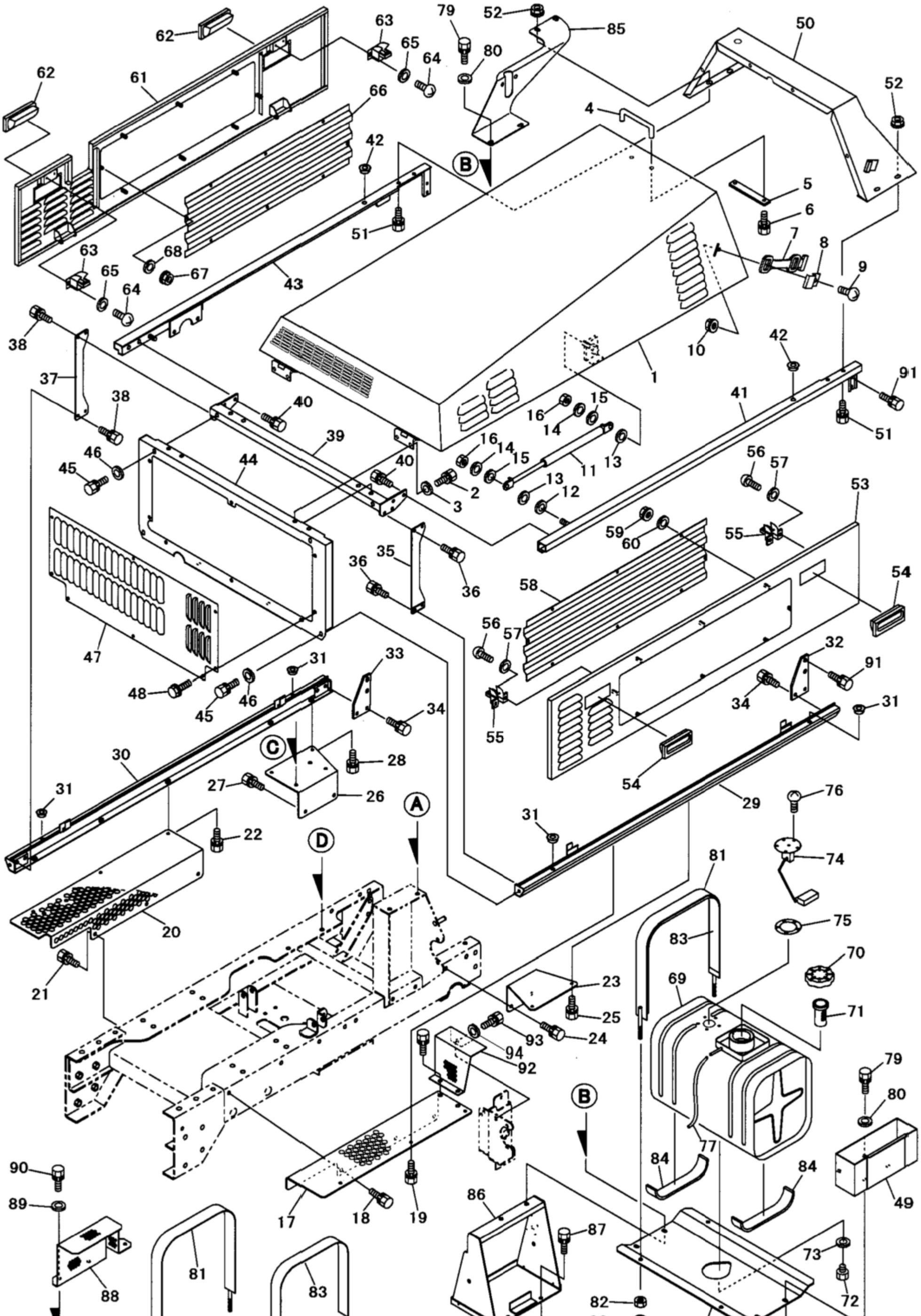

カバー・燃料タンク部 PH11

見出No.	部品番号	部品名称	摘要	個数	発注単位	標準工数
51	01125−50816	六角ボルト（SW付）	M8×16 (7T)	4		
52	02124−50080	サラ座ナット	M8	4		
53	34170−84111	ボンネット側板（左）		1		
54	060−8190	埋込み取手		2		
55	33174−84191	ドアキャッチ		2		
56	03024−50410	十字穴付ナベコネジ（SW付）	M4×10	4		
57	04013−50040	平座金	4×10×0.8	4		
58	34170−84161	側板窓（左）		1		
59	02024−50050	サラ座ナット	M5	8		
60	04016−50050	平座金	5×16×1.6	8		
61	34170-84121	ボンネット側板（右）		1		
62	060−8190	埋込み取手		2		
63	33174−84191	ドアキャッチ		2		
64	03024−50410	十字穴付ナベコネジ（SW付）	M4×10	4		
65	04013−50040	平座金	4×10×0.8	4		
66	34170−84171	側板窓（右）		1		
67	02024−50050	サラ座ナット	M5	8		
68	04016−50050	平座金	5×16×1.6	8		
69	34170−67111	燃料タンク		1		
70	071−2840	燃料タンクキャップ		1		
71	071−2840	タンクストレーナ		1		
72	071−2840	ドレンプラグ		1		
73		Oリング		1		
74	071−2840	ゲージユニット		1		
75	071−2840	ゲージユニットパッキン		1		
76	03024−50516	十字穴付ナベコネジ（SW付）	M5×16	5		
77	34170−67241	燃料ドレンホース		1		
78	34170−67152	燃料タンク台		1		
79	01125−50820	六角ボルト（SW付）	M8×20 (7T)	4		
80	04013−50080	平座金	8×16×1.6	4		
81	34170−67121	燃料タンクバンド		2		
82	02153−50080	六角ナット	M8	8		
83	34170−67131	ゴム板１		2		
84	34170−67141	ゴム板２		2		
85	34170−15131	オイルタンクブラケット		1		
86	34170−81311	バッテリ台		1		
87	01125−50820	六角ボルト（SW付）	M8×20(7T)	2		
88	34170−84351	TMファンカバー		1		
89	04013−50080	平座金	8×18×1.6	3		
90	01125−50816	六角ボルト（SW付）	M8×16 (7T)	3		
91	01125−50616	六角ボルト（SW付）	M6×16 (7T)	8		
92	34170−84371	ハーネスカバー		1		
93	01125−50816	六角ボルト（SW付）	M8×16 (7T)	3		
94	04013-50080	平座金	8×18×1.6	3		

PH11 オーガ・ブロワ部

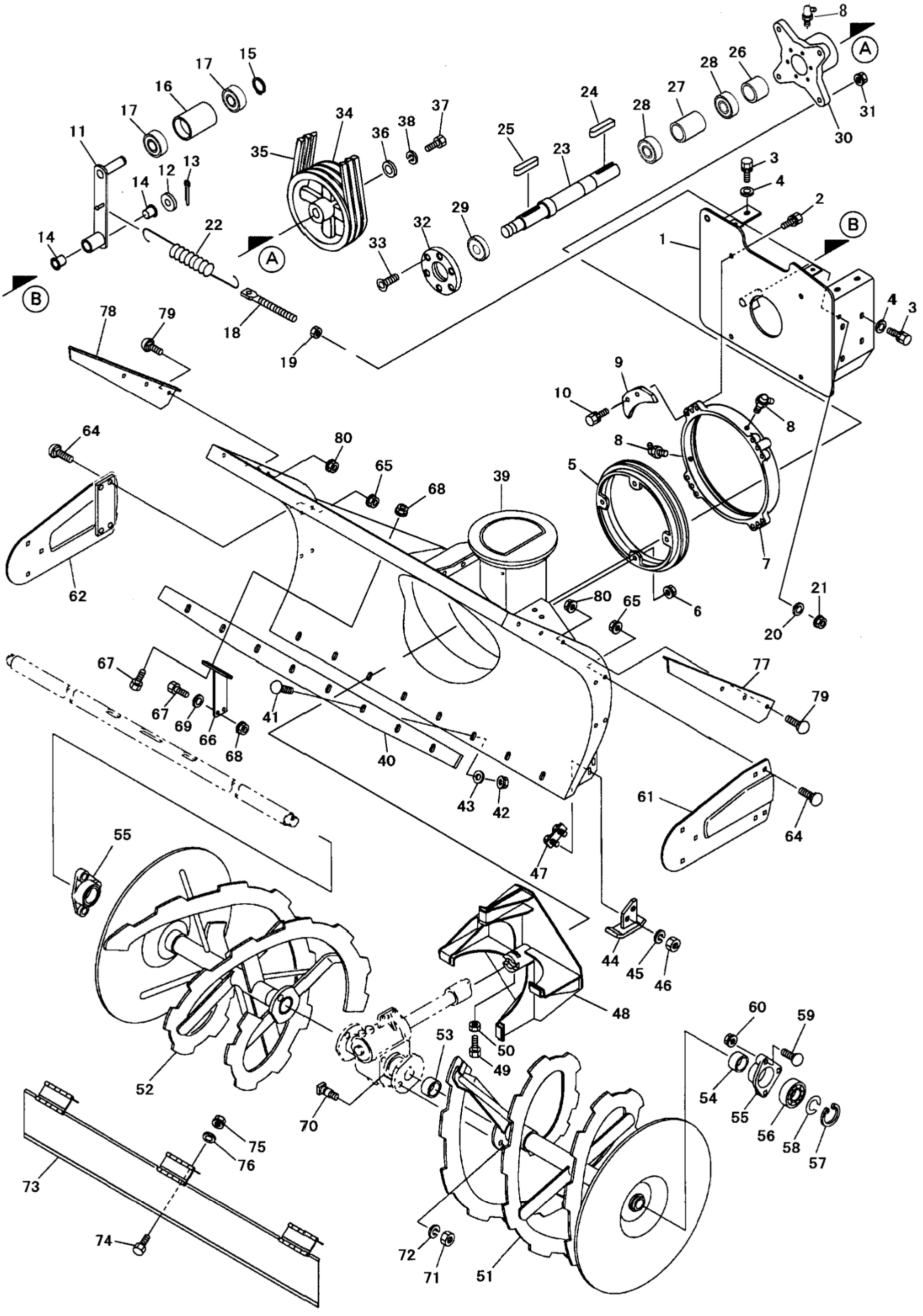

オーガ・ブロワ部 PH11

見出No.	部品番号	部品名称	摘要	個数	発注単位	標準工数
1	34170−53111	オーガケース支持ブラケット		1		
2	01125−51030	六角ボルト（SW付）	M10×30(7T)	4		
3	01125−51035	六角ボルト（SW付）	M10×35(7T)	12		
4	04016−50100	平座金	10×25×3.0	12		
5	33174−53121	ケース回転軸		1		
6	02124−50100	サラ座ナット	M10	4		
7	33174−53131	ケース回転軸受		1		
8	06613−30108	グリスニップル	B−PT1/8(45°)	3		
9	33174−53141	ケース回転軸座金		4		
10	01125−51025	六角ボルト（SW付）	M10×25(7T)	8		
11	34170−56161	ブロワテンションアーム		1		
12	04012−51200	平座金	20×34×3	1		
13	05511−50430	割ピン	4×30	1		
14	0893202320	フランジドライスター	LFF−2020(ｵｲﾚｽ)	2		
15	04612−10170	軸用止め輪	S−17	1		
16	34170−56151	ブロワテンションプーリ		1		
17	08141−06203	ボールベアリング	6203DD	2		
18	34170−56191	テンションボルト	M8×105	1		
19	02153−50080	六角ナット	M8	1		
20	04013−50080	平座金	8×18×1.6	1		
21	02153−50080	六角ナット	M8	1		
22	34170−56112	オーガ引張スプリング		1		
23	34170−55151	ブロワ軸		1		
24	05710−00750	キー（片丸）	7×7×50	1		
25	05712−00745	キー（両丸）	7×7×45	1		
26	34170−55181	スペーサ	30×34	1		
27	33174−55211	スペーサ	30×48	1		
28	08131−06206	ボールベアリング	6206 D	2		
29	950354808	オイルシール	TC35488	1		
30	33174−55141	ブロワメタル		1		
31	02124−50100	サラ座ナット	M10	4		
32	33174−55191	メタルキャップ		1		
33	03053−50820	六角穴付皿ボルト	M8×20	6		
34	34170−55161	ブロワプーリ		1		
35	07516−40047B	Vベルト	SB47　W800	3		
36	086−7100	エンドプレート	11.5×42×4.5	1		
37	01185−51020	六角ボルト	M10×20(左)	1		
38	04517−50100	バネ座金（左）	M10(左)	1		
39	34170−53312	オーガケース		1		
40	34170−53321	ブレード		1		
41	01655−50825	角根丸頭ボルト	A1−M8×25(7T)	8		
42	02124−50080	サラ座ナット	M8	8		
43	04014−50800	平座金（強力座金）	8×25×3.2	8		
44	082−4130	ソリ		2		
45	04512−50100	バネ座金	M10	4		
46	02173−50100	六角ナット（細目）	M10(P1.25)	4		
47	060−4140	ソリ固定ボルト		2		
48	34170−55112	ブロワ		1		
49	01155−51025	六角ボルト	M10×25(7T)	1		
50	02153−50100	六角ナット	M10	1		

PH11 オーガ・ブロワ部

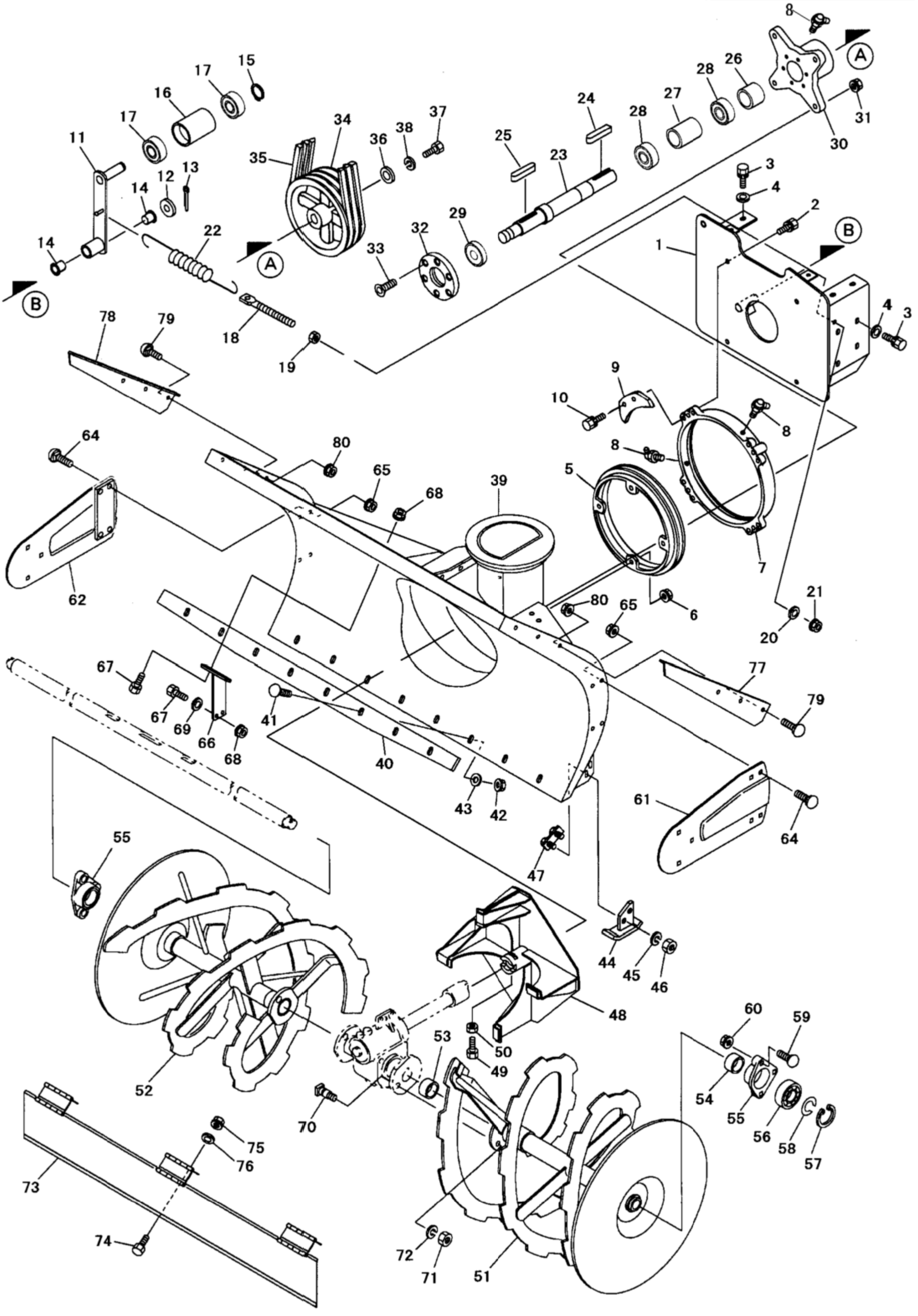

オーガ・ブロワ部 PH11

見出No.	部品番号	部品名称	摘要	個数	発注単位	標準工数
51	34170−54111	オーガ（左）		1		
52	34170−54121	オーガ（右）		1		
53	828−1123	ブッシュ	80B−3030	2		
54	0892303420	ドライスター	70B−3020	2		
55	061−5170	オーガメタル		2		
56	08141−06205	ボールベアリング	6205LLU	2		
57	04611−10520	穴用C型止め輪	R−52	2		
58	016−0100	サークリップ		2		
59	01655−51030	角根丸頭ボルト	B−M10×30(7T)	6		
60	02124−50100	サラ座ナット	M10	6		
61	34170−53211	オーガフレーム（左）		1		
62	34170−53221	オーガフレーム（右）		1		
64	01655−51035	角根丸頭ボルト	B−M10×35(7T)	8		
65	02124−50100	サラ座ナット	M10	8		
66	34170−51211	ギヤボックス受		1		
67	01155−51030	六角ボルト	M10×30(7T)	4		
68	02124−50100	サラ座ナット	M10	4		
69	04016−50100	平座金	10×25×3.0	2		
70	709−2111	シャーボルト	M10×25	2		
71	02153−50100	六角ナット	M10	2		
72	04512−00100	バネ座金	M10	2		
73	34170−53362	飛散防止板		1		
74	01155−50816	六角ボルト	M8×16(7T)	3		
75	02124−50080	サラ座ナット	M8	3		
76	04013−50080	平座金	8×18×1.6	3		
77	34170−53331	サイドマーカ（左）		1		
78	34170−53341	サイドマーカ（右）		1		
79	01655−51025	角根丸頭ボルト	A1−M10×25(7T)	6		
80	02124−50100	サラ座ナット	M10	6		

PH11 オーガ・ミッション部

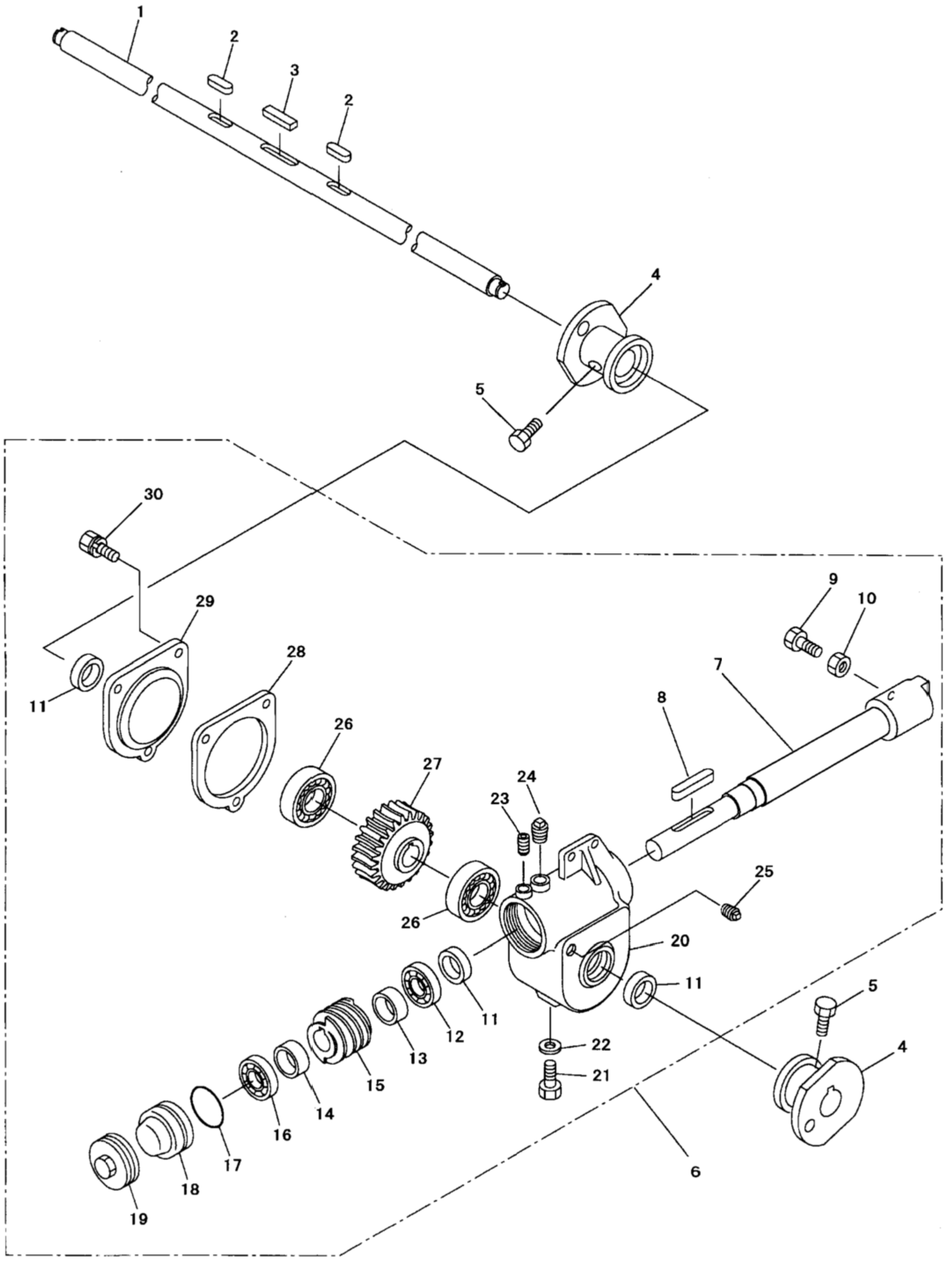

オーガ・ミッション部 PH11

見出No.	部品番号	部品名称	摘要	個数	発注単位	標準工数
1	34170−54211	オーガ軸		1		
2	05712−00724	キー（両丸）	7×7×24	2		
3	05711−00745	キー（両角）	7×7×45	1		
4	082−5120	オーガボス		2		
5	01155−50816	六角ボルト	M8×16(7T)	4		
6	34170−50101	オーガミッション組立品	見出No.1,3含む	1組		
7	34170−54311	オーガ駆動軸		1		
8	05712−00755	キー（両丸）	7×7×55	1		
9	01155−51025	六角ボルト	M10×25(7T)	1		
10	02153−50100	六角ナット	M10	1		
11	811−2124	オイルシール	TC30458	3		
12	0851132028	テーパローラベアリング	HR320／28×J	1		
13	053−5370	スペーサ（25×13）		1		
14	34170−55171	スペーサ（28×13）		1		
15	702−3206	ウォーム		1		
16	08101−06205	ボールベアリング	6205	1		
17	04811−50600	Oリング	G60	1		
18	058−5360	ベアリングリテーナ		1		
19	053−5330	ウォームキャップ		1		
20	058−5310	ウォームギヤボックス		1		
21	01055−50816	六角ボルト（並頭）	M8×16(7T)	1		
22	04717−50080	銅パッキン	M8	1		
23	03457−00812	六角穴付止メネジ（クボミ先）	M8×12	1		
24	06312−30102	四角頭付プラグ	PT1／2	1		
25	06312−30104	四角頭付プラグ	PT1／4	1		
26	08101−06206	ボールベアリング	6206	2		
27	33174−5131	ウォームホイール		1		
28	053−5391	パッキン		1		
29	053−5320	ウォームボックス軸受		1		
30	01125−50820	六角ボルト（SW付）	M8×20(7T)	3		

PH11 シュート部

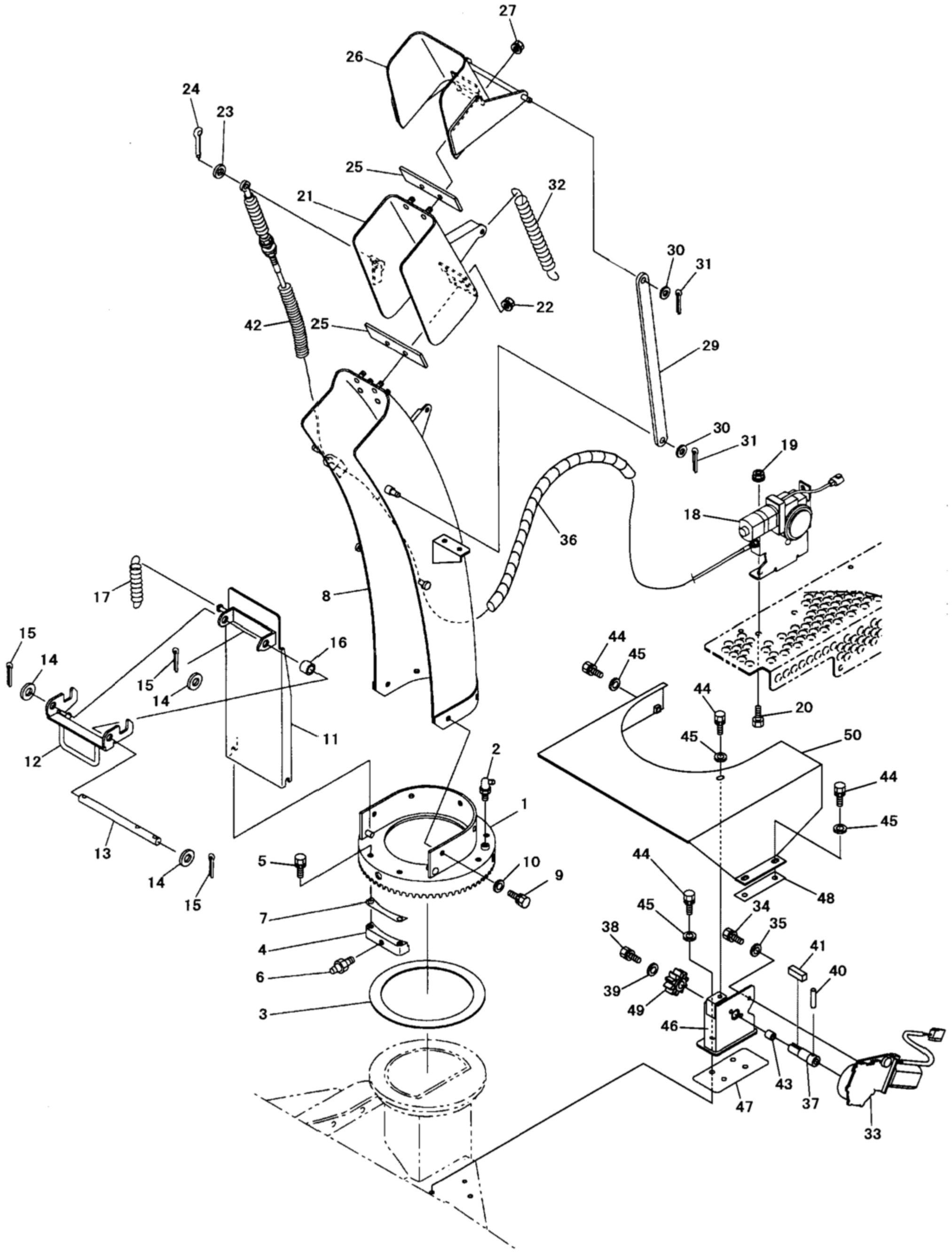

27
26
24
23
25
21
32
30
31
22
42
25
29
30
31
19
18
36
8
17
15
14
16
15
14
11
12
44
45
44
20
45
50
2
1
44
45
13
5
10
9
44
48
14
15
7
45
34
35
38
4
41
40
6
39
49
3
46
43
37
47
33

シュート部 PH11

見出No.	部品番号	部品名称	摘要	個数	発注単位	標準工数
1	33174−58121	シュート取付台		1		
2	06613−30108	グリスニップル	B−PT1／8(45°)	2		
3	33174−58111	シュート取付台受		1		
4	33174−58131	クランプ（シュート取付）		3		
5	01125−50820	六角ボルト（SW付）	M8×20(7T)	6		
6	06610−10060	グリスニップル	A−M6(ストレート)	3		
7	33174−53441	パッキン（シュート取付台）		6		
8	33174−57113	シュート		1		
9	01125−50816	六角ボルト（SW付）	M8×16(7T)	5		
10	04013−50080	平座金	8×18×1.6	5		
11	33174−57412	セーフティーガード		1		
12	33174−57421	セーフティーガード取手		1		
13	33174−57431	セーフティーガード取手軸		1		
14	04012−50120	平座金	12×22×2.3	3		
15	05511−50320	割ピン	3×20	3		
16	33174−57441	セーフティーガード取手カラー		1		
17	33174−57451	セーフティーガードバネ		1		
18	33174−58152	シュート上下モータ		1		
19	02124−50080	皿座ナット	M8	2		
20	01155−50816	六角ボルト	M8×16(7T)	2		
21	33174−57213	シュートキャップ（中）		1		
22	02124−50080	皿座ナット	M8	4		
23	04013−50080	平座金	8×16×1.6	1		
24	05511−52516	割ピン	2.5×15	1		
25	33174−57192	シュートキャップ座		2		
26	33174−57313	シュートキャップ（上）		1		
27	02124−50080	皿座ナット	M8	2		
29	33174−57141	シュートリンク		2		
30	04013−50100	平座金	10×22×1.6	6		
31	05511−52520	割ピン	2.5×20	6		
32	33174−57222	スプリング（シュート）		1		
33	33174−58141	ワイパーモータ		1		
34	01025−50612	六角ボルト（SW付）	M6×12(7T)	3		
35	929−9204	平座金	6×1.6×1.6	3		
36	34170−77411	スパイラルチューブ1	φ20×1000L	1		
37	33174−57152	シュート旋回ギヤ軸		1		
38	01025−50612	六角ボルト（SW付）	M6×12(7T)	1		
39	04013−50060	平座金	6×18×1.2	1		
40	05411−10418	スプリングピン	4×18	1		
41	05711−00515	キー両角	5×5×15	1		
42	33174−77341	コルゲートチューブ4	φ10×350L	1		
43	0897182015−70B	ブッシュ	70B−1815	1		
44	01125−50820	六角ボルト（SW付）	M8×20(7T)	10		
45	04013−50080	平座金	8×18×1.6	10		
46	34170−82222	シュート旋回モータ軸受台		1		
47	34170−82231	シム1		1		
48	34170−82232	シム2		1		
49	33174−57162	シュート旋回ギヤ		1		
50	34170−86111	シュート旋回モータカバー		1		

PH11 油圧部

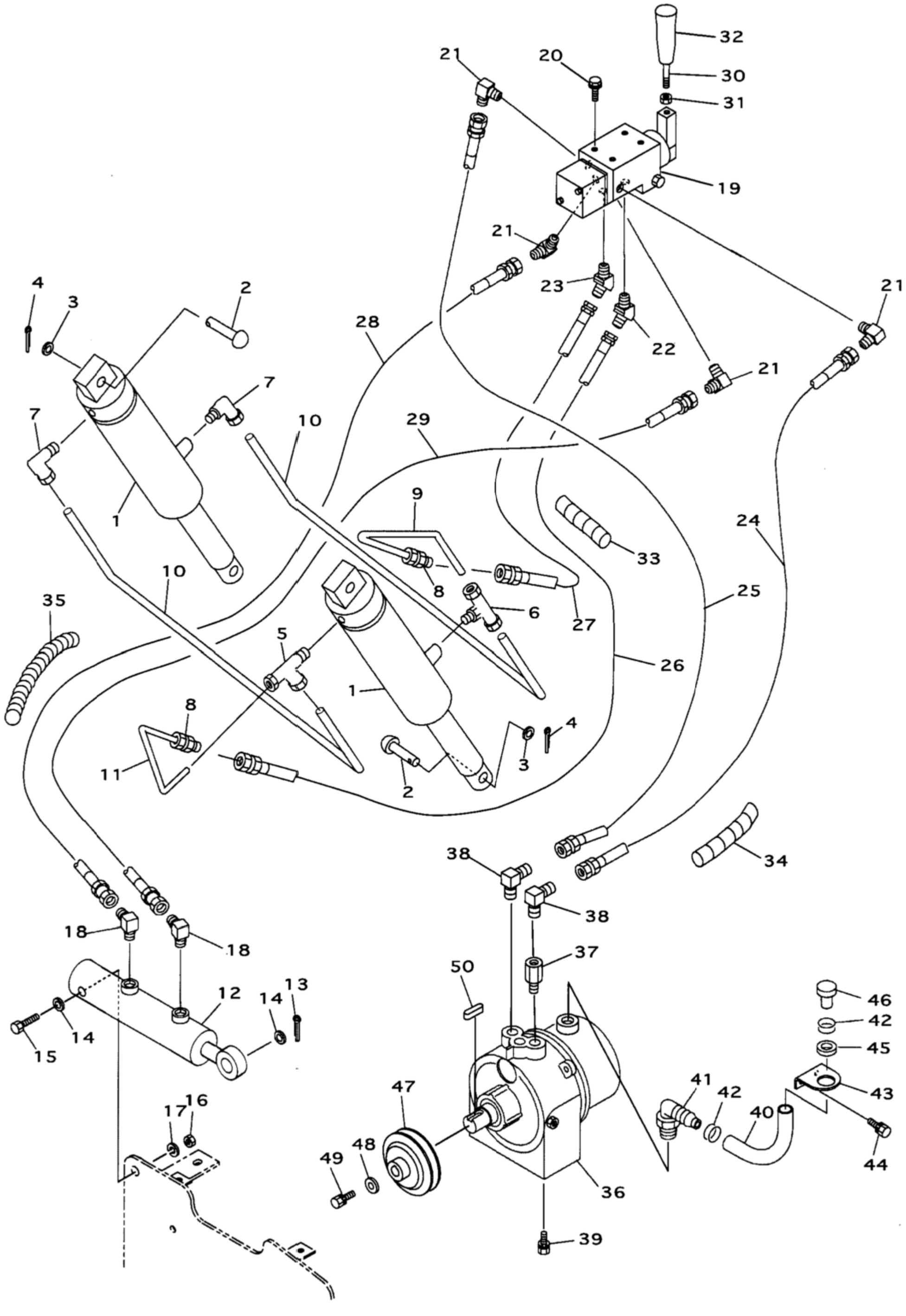

32
30
31
21
20
19
21
23
22
21
21
4
3
2
28
7
7
10
29
9
1
24
33
10
8
6
27
25
35
5
26
1
8
4
11
3
2
38
34
38
18
18
37
50
12
13
14
14
15
46
42
45
41
42
43
47
40
17
16
48
49
44
36
39

見出No.	部品番号	部品名称	摘要	個数	発注単位	標準工数
1	33174−11211	昇降シリンダ		2		
2	05651−51075	頭付ピン	10×75	4		
3	04013−50100	平座金	10×22×1.6	4		
4	05511−50320	割ピン	3×20	4		
5	34170−74241	ティー片ニップル	MTR 8−PT1／4	1		
6	34170−74251	ティー中ニップル	MTB 8−PT1／4	1		
7	34170−74261	エルボニップル	MLN 8−PT1／4	2		
8	34170−74271	ホース接続ユニオン	MUD 8−1／4	2		
9	34170−74211	シリンダパイプ (1)		1		
10	34170−74221	シリンダパイプ (2)		2		
11	34170−74231	シリンダパイプ (3)		1		
12	33174−53151	油圧シリンダ (ローリング)		1		
13	05511−50425	割ピン	4×25	1		
14	04013−50160	平座金	16×30×3.0	2		
15	01155−51670	六角ボルト	M16×70 (7T)	1		
16	02152−50160	六角ナット	M16 (3種)	1		
17	04513−50160	バネ座金	M16 (3種)	1		
18	33174−74171	90° エルボ (絞り1.0)	1／4PT×PFメス	2		
19	082−2600	モノスプールバルブ		1		
20	01453−90616	フランジボルト	M6×16 (7T)	4		
21	060−2881	90° エルボ	1／4PT×PFメス	4		
22	34170−74181	45° エルボ (絞り1.2)	1／4PT×PFメス	1		
23	060−2891	45° エルボ	1／4PT×PFメス	1		
24	34170−74111	油圧ホース	940L×PFメス 赤	1		
25	060−2811	油圧ホース	900L×PFメス 白	1		
26	083−2841	油圧ホース	1600L×PFメス 青	1		
27	34170−74141	油圧ホース	1420L×PFメス 緑	1		
28	34170−74151	油圧ホース	1670L×PFメス 黄	1		
29	34170−74161	油圧ホース	1740L×PFメス 灰	1		
30	082−2691	油圧バルブレバー	S45C−D φ10	1		
31	02152−50100	六角ナット	M10 (3種)	1		
32	082−2670	ニギリ 10−35 W矢クロ		1		
33	34170−77421	スパイラルチューブ (2)	φ20×500	1		
34	34170−77431	スパイラルチューブ (3)	φ20×750	1		
35	33174−77331	コルゲートチューブ (3)	φ30×460	1		
36	082−2510	油圧パッケージ		1		
37	853−1201	ブッシング		1		
38	060−2881	90° エルボ	1／4PT×PFメス	2		
39	01125−50820	六角ボルト (SW付)	M8×20 (7T)	4		
40	34170−74191	注油ホース	φ16×303L	1		
41	060−2530	ホースエルボ	12×PT1／2	1		
42	836−1016	ホースバンド	φ17	2		
43	34170−71121	ホースブラケット		1		
44	01025−50616	六角ボルト (SW付)	M6×16 (7T)	2		
45	834−0011	グロメット		1		
46	060−2550	ホース栓		1		
47	34170−21342	油圧プーリ		1		
48	929−4276	平座金	10×25×3.0	1		
49	01125−51016	六角ボルト (SW付)	M10×16 (7T)	1		
50	05712−00518	キー (両丸)	5×5×18	1		

PH11 電装部

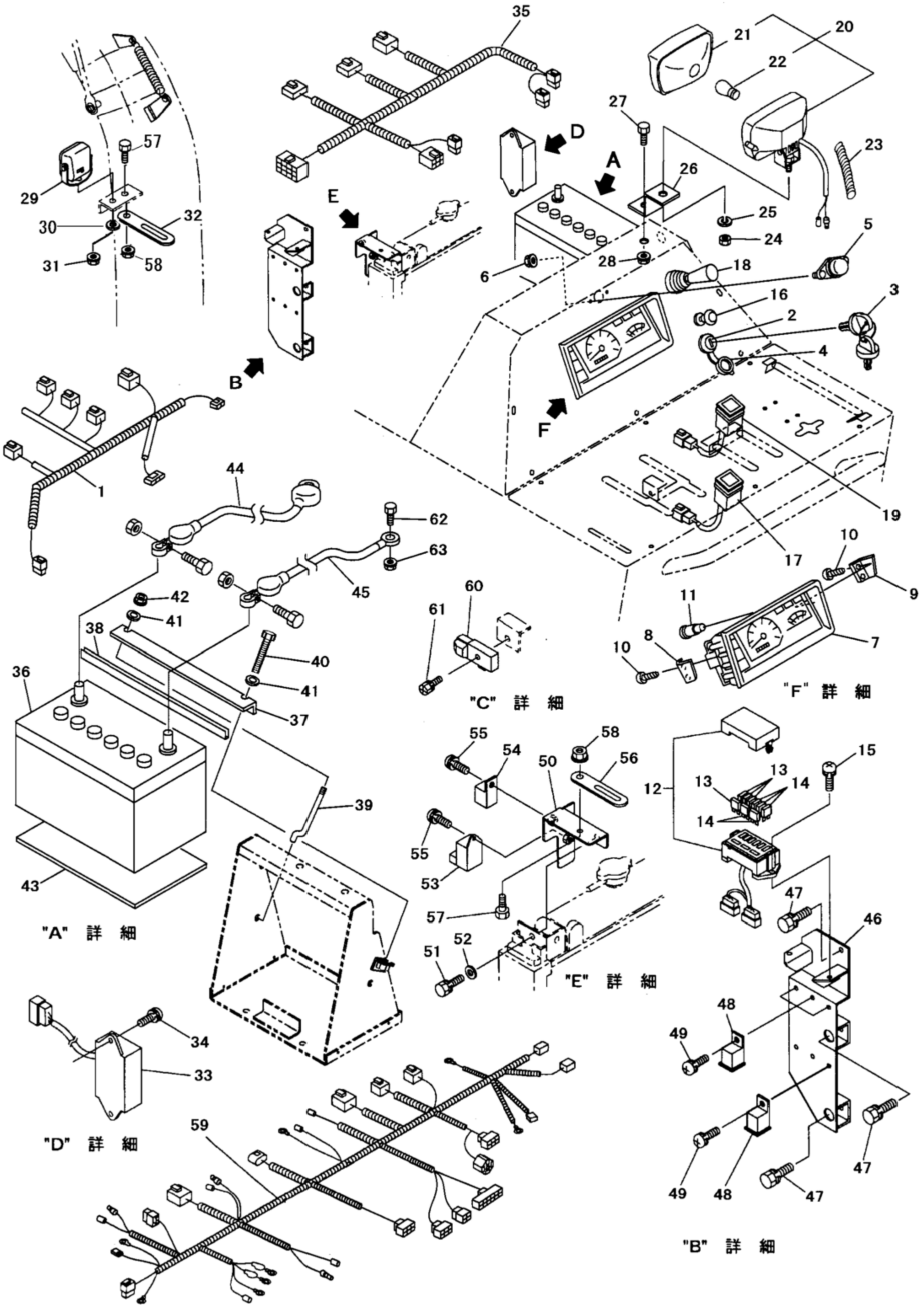

見出No.	部品番号	部品名称	摘要	個数	発注単位	標準工数
1	34170−81123	モータハーネス		1		
2	081−8310	エンジンスイッチ		1		
3	752−1004K	エンジンキー		1		
4	752−10042	エンジンスイッチカバー		1		
5	060−8650	パネルライト		1		
6	02024−50040	皿座ナット	M4	2		
7	34170−81211	コンビネーションメータ		1		
8	34170−81211−2	コンビネーションメータ取付金具（1）		1		
9	34170−81211−3	コンビネーションメータ取付金具（2）		1		
10	34170−81211−4	十字穴付タッピンネジ	M4×12	4		
11	760−1004	電球	12V1.7W	7		
12	083−9484	ヒューズボックス		1		
13	757−3020	ヒューズ	20A	4		
14	757−3030	ヒューズ	30A	5		
15	03024−50516	十字穴付ナベコネジ（SW付）	M5×16	2		
16	050−7431	ライトスイッチ		1		
17	086−8650	除雪スイッチ		1		
18	085−8080	ジョイスティック(4方向)		1		
19	082−8640	非常停止スイッチ		1		
20	084−7420	ライトＡＳＳＹ		1		
21	074−7420	ライトレンズ		1		
22	760−1121	電球	12V27W	1		
23	33174−77341	コルゲートチューブ	φ10×350L	1		
24	02173−50120	六角ナット	M12	2		
25	04516−50120	バネ座金	M12	1		
26	34170−32121	ライトステー		1		
27	01155−51020	六角ボルト	M10×20(7T)	1		
28	02124−50100	皿座ナット	M10	1		
29	33174−81161	ライトＡＳＳ’Ｙ	AE-06-615	1		
30	04411-50100	歯付座金	M10	1		
31	02173-50100	六角ナット(細目)	M10	1		
32	061−9511	配線押エ	φ8	1		
33	086−8571	デッドマンユニット		1		
34	03024−50620	十字穴付ナベコネジ（SW付）	M6×20	2		
35	34170−81131	デッドマンハーネス		1		
36	753−1006	バッテリ	55B24L	1		
37	34170−81322	バッテリ押エ		1		
38	083−8480	バッテリ押エゴム		2		
39	081−8440	バッテリ押エロッド		1		
40	01025−50690	六角ボルト（SW付）	M6×90(7T)	1		
41	04013−50060	平座金	6×13×1.0	2		
42	02024−50060	皿座ナット	M6	1		
43	34170−81351	バッテリゴムパッキン		1		
44	34170−81331	バッテリ（+）ケーブル		1		
45	34170−81342	バッテリ（−）ケーブル		1		
46	34170−81421	リレーブラケット		1		
47	01025−50616	六角ボルト（SW付）	M6×16(7T)	3		
48	33174−81391	リレー		4		
49	03024−50516	十字穴付ナベコネジ（SW付）	M5×16	4		
50	34170−81411	グロー取付金具		1		

PH11 電装部

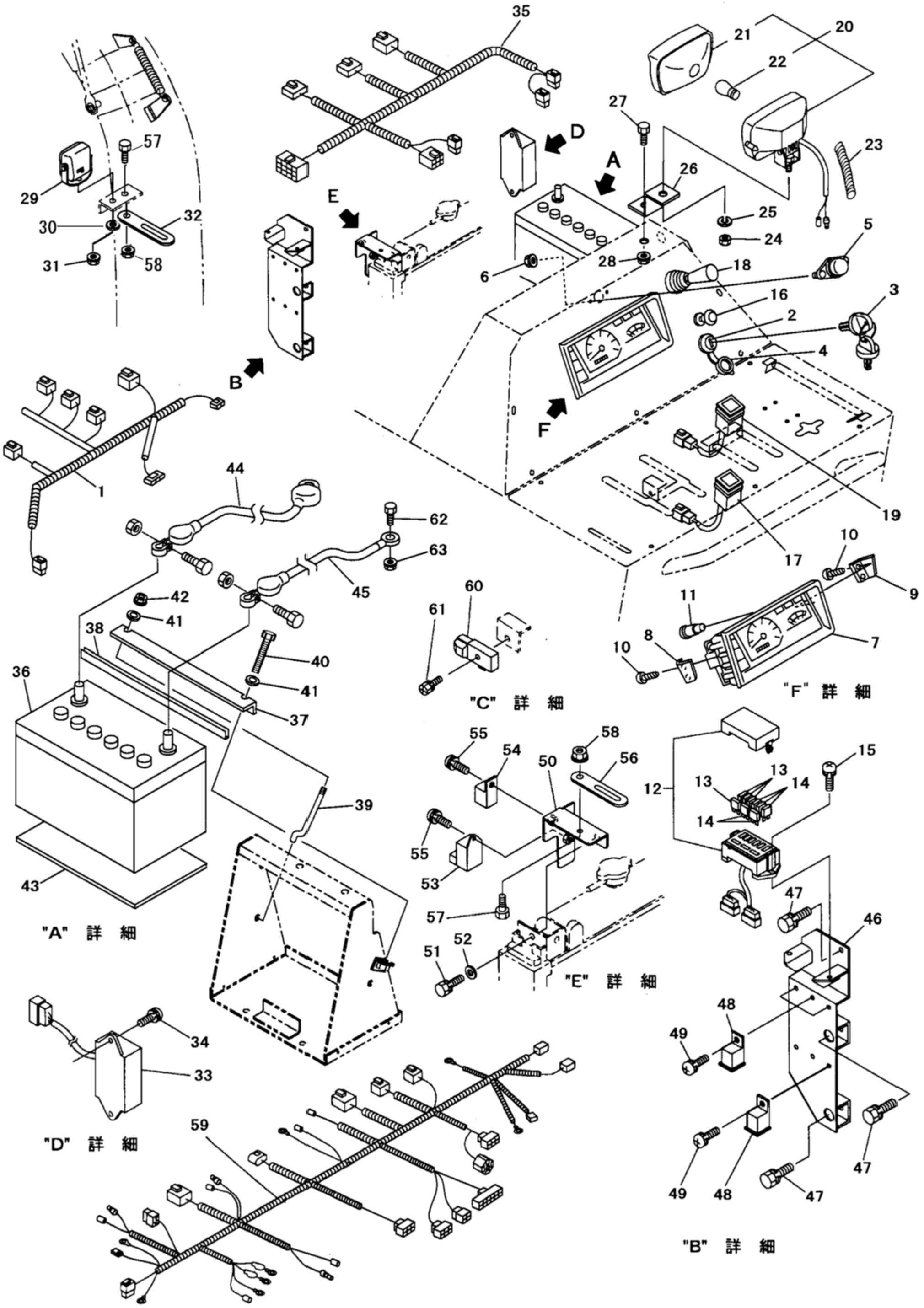

見出No.	部品番号	部品名称	摘要	個数	発注単位	標準工数
51	01125－50816	六角ボルト（SW付）	M8×16(7T)	1		
52	04013－50080	平座金	8×18×1.6	1		
53		タイマー（プリヒーティング）	ｴﾝｼﾞﾝ部品	1		
54		リレー(グロー)	ｴﾝｼﾞﾝ部品	1		
55	03024－50516	十字穴付ナベコネジ（SW付）	M5×16	2		
56	061－9520	配線押エ	φ6	1		
57	01055－50612	六角ボルト	M6×12(7T)	2		
58	02024－50060	皿座ナット	M6	2		
59	34170－81112	メインハーネス		1		
60	086－0510	変速レバースイッチ		2		
61	01255－50520	十字穴付六角ボルト（SW付）	M5×20	2		
62	01155－50820	六角ボルト	M8×20(7T)	1		
63	02124－50080	皿座ナット	M8	1		
64	03054-50416	ナベコネジ	M4×16	2		

PH11 ステッカ部

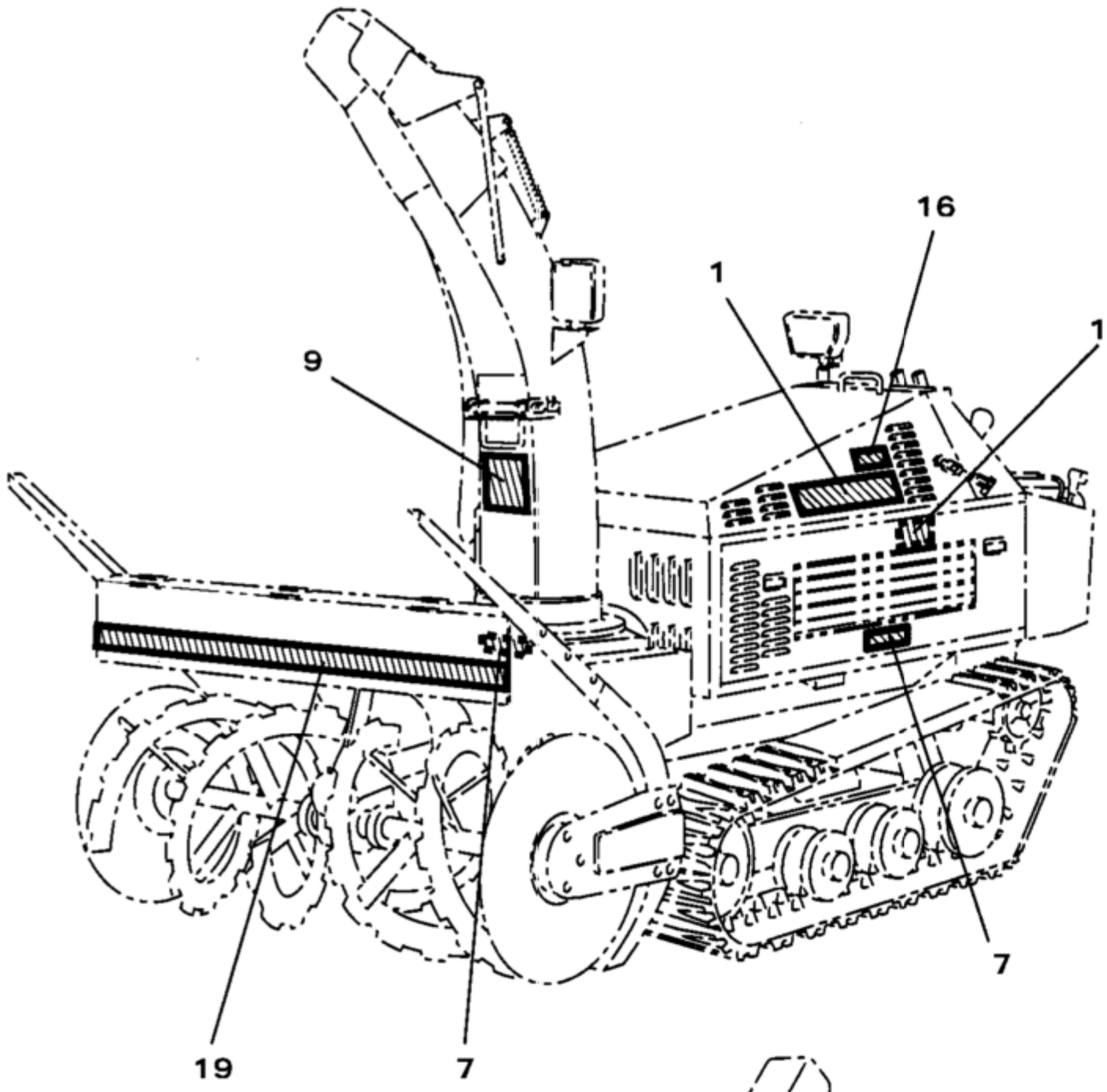

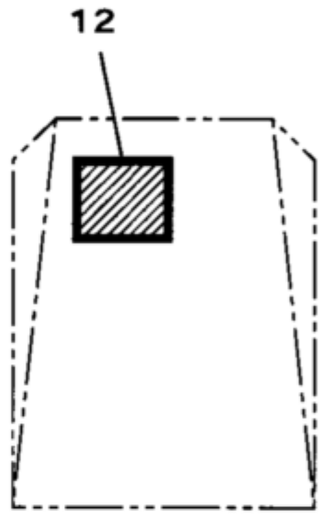

ボンネット内側

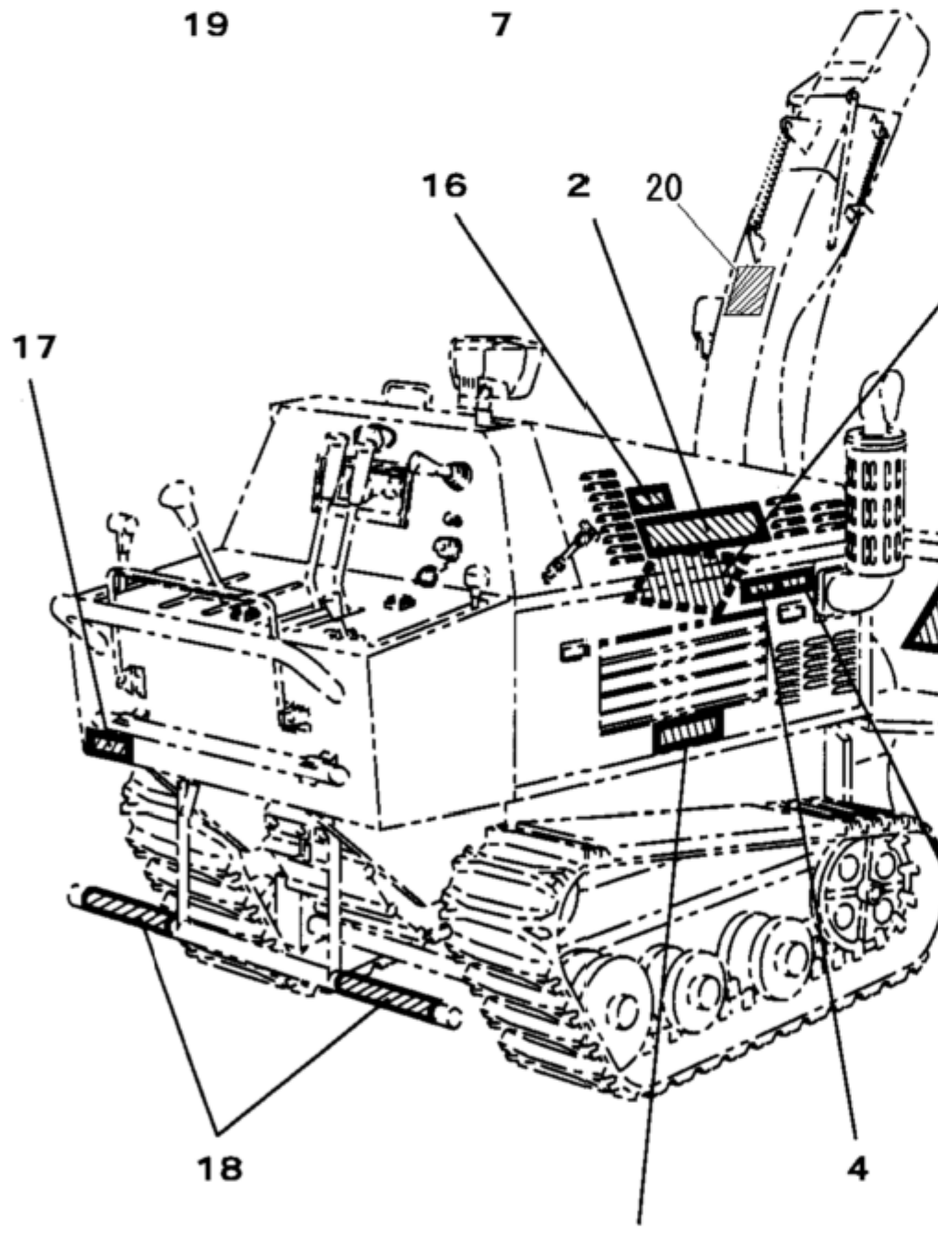

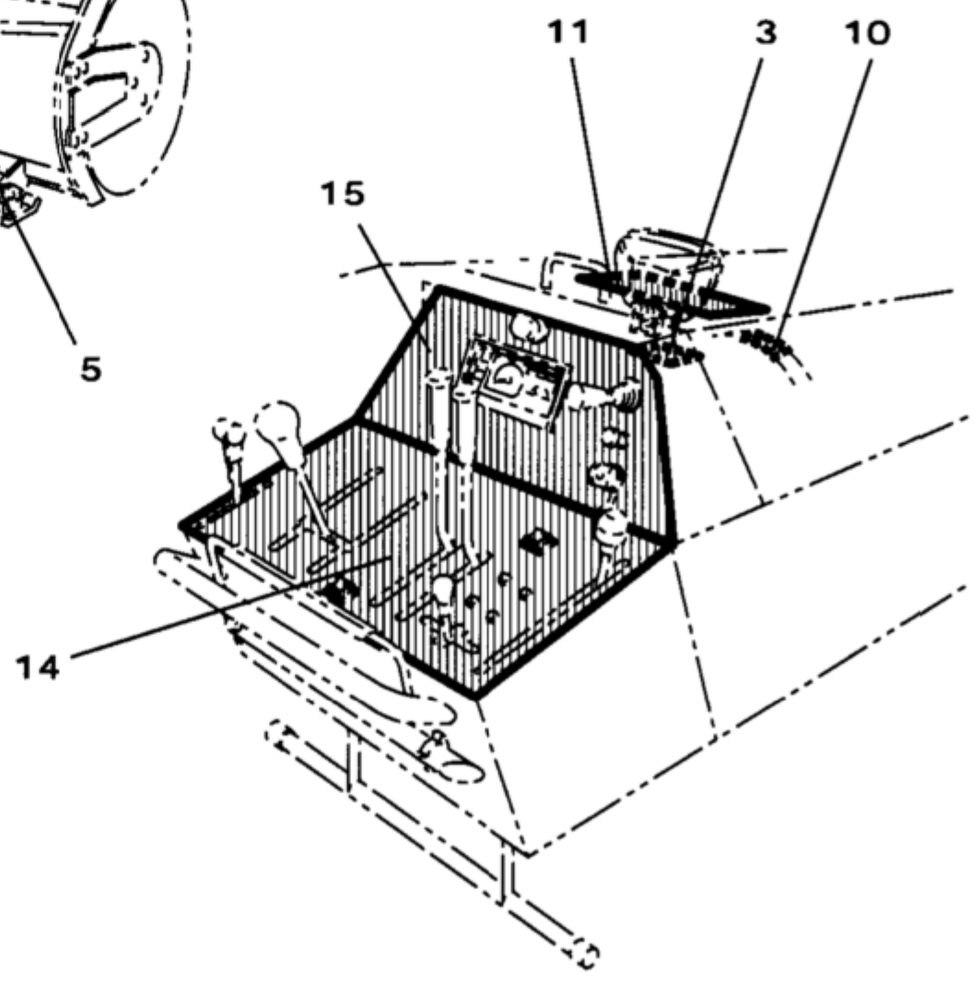

ステッカ部 PH11

見出No.	部品番号	部品名称	摘要	個数	発注単位	標準工数
1	23D03L－PH06	ステッカ（型式・名称）11－23D（左）		1		
2	23D03R－PH06	ステッカ（型式・名称）11－23D（右）		1		
3	E000043	警告ラベル（注油　軽油用）		1		
4	E000041	警告ラベル（マフラ高温）		1		
5	E000042	警告ラベル（排ガス注意）		1		
6	S9999－0006	警告ラベル（安全のために）		1		
7	S9999－0007	警告ラベル（注意カバー横）		3		
8	S9999－0009	警告ラベル（オーガ危険マーク）		1		
9	S9999－0010	警告ラベル（ブロワ危険マーク）		1		
10	S9999－0018	警告ラベル（ラジエータ注意）		1		
11	S9999－0037	ステッカ（YANASE）		1		
12	28D04－PP06	ステッカ（配線図）		1		
13	34170－87292	ステッカ（Vベルト一覧）		1		
14	28D01－PP06	ステッカ（操作パネル）		1		
15	23D02-PH11	ステッカ（計器パネル）		1		
16	28D03－PP06	ステッカ（ヤナセ）		2		
17	23D－PH 09	ステッカ（製造No）		1		
18	33174－87322	注意マーク　(セーフティーガード棒)		2		
19	34170－87311	注意マーク　(飛散防止板)		1		
20	9999-0017	警告ラベル（シュート飛散危険）		1		

PH11 電気配線図

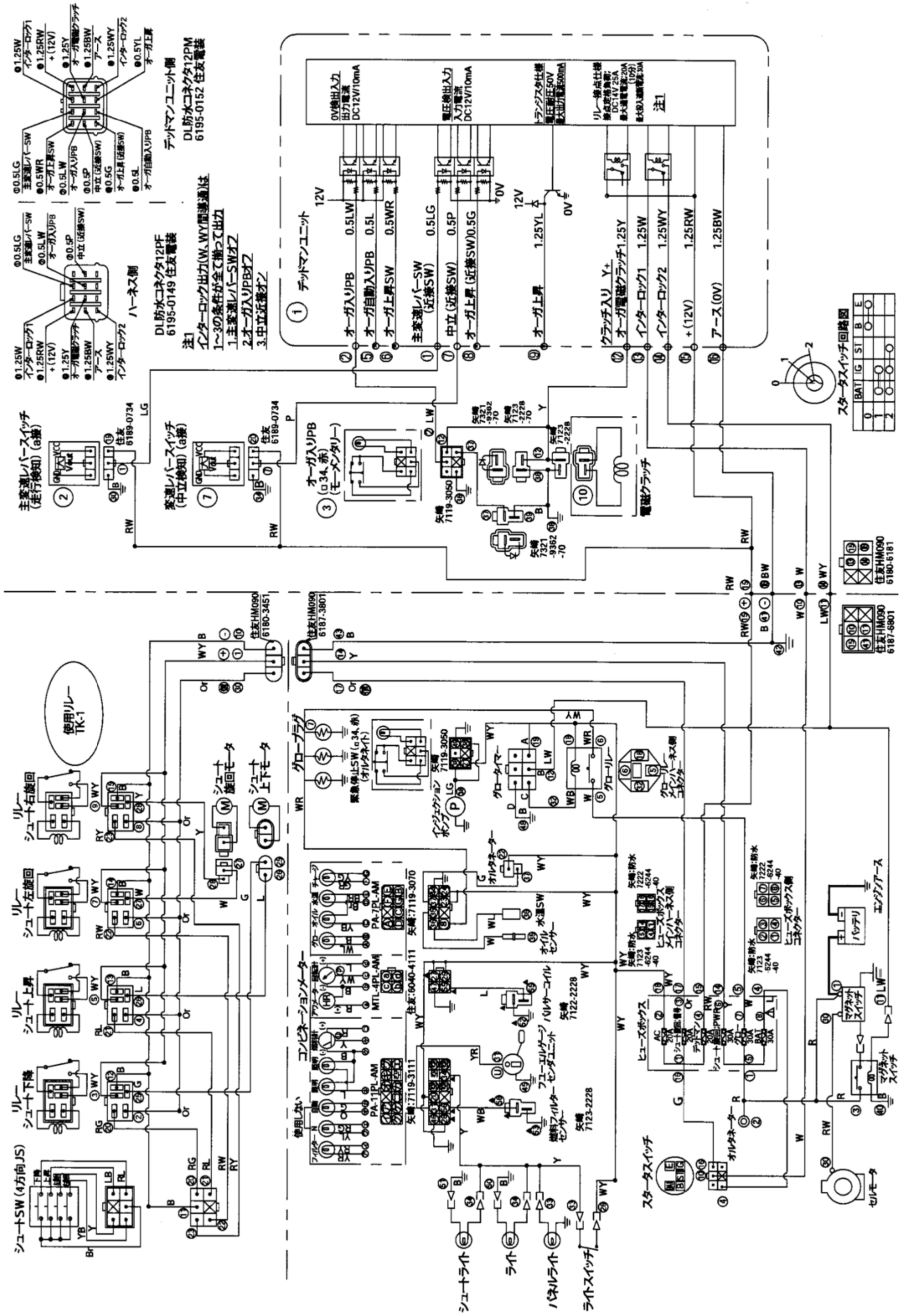

デッドマンユニット側
DL防水コネクタ12PM
6195-0152 住友電装
ハーネス側
DL防水コネクタ12PF
6195-0149 住友電装
注1
インターロック出力(W、WY間導通)は
1～3の条件が全て揃って出力
1.主変速レバーSWオフ
2.オーガ入りPBオフ
3.中立近接オン
デッドマンユニット
オーガ入りPB
オーガ自動入りPB
オーガ上昇SW
主変速レバーSW
(近接SW)
中立(近接SW)
オーガ上昇(近接SW)
オーガ上昇
クラッチ入り Y+
オーガ電磁クラッチ
インターロック1
インターロック2
+(12V)
アース(0V)
スタータスイッチ回路図
主変速レバースイッチ
(走行検知)(a接)
変速レバースイッチ
(中立検知)(a接)
オーガ入りPB
(□34、赤)
(モーメンタリー)
電磁クラッチ
使用リレー
TK-1
リレー
シュート右旋回
リレー
シュート左旋回
リレー
シュート上昇
リレー
シュート下降
シュートSW(4方向JS)
シュート
旋回モータ
シュート
上下モータ
グロープラグ
緊急停止SW(□34、赤)
(オルタネイト)
インジェクション
ポンプ
グロータイマー
グローリレー
グローリレー
メインハーネス側
コネクター
コンビネーションメーター
PA-7PL-AM
MTL-4PL-AM
PA-11PL-AM
オルタネーター
水温SW
オイル
センサー
バルサーコイル
フューエルゲージ
センダユニット
燃料フィルター
センサー
ヒューズボックス
メインハーネス側
コネクター
ヒューズボックス側
コネクター
ヒューズボックス
エンジンアース
バッテリ
マグネット
スイッチ
スタータスイッチ
セルモータ
シュートライト
ライト
パネルライト
ライトスイッチ

エンジン

モデルDM 950D

シリンダヘッド部 ……42～43

シリンダブロック＆オイルパン部 ……44～45

タイミングギヤカバー＆リアエンドプレート部…46～47

クランクシャフト＆ピストン部 ……48～49

カムシャフト＆バルブ部 ……50～51

オイルポンプ＆ウォータポンプ部 ……52～53

ラジエータ＆ウォータアウトレット部 …54～55

マニホールド＆エキゾースト部 ……56～57

エアクリーナ部 ……58～59

グロープラグ＆パルサコイル部 ……60～61

インジェクションノズル部 ……62～63

インジェクションポンプアッセンブリ部 …64～65

フューエルフィルタ＆ホース部 ……66～67

電装部 ……68～69

オルタネータインナパーツ ……70～71

スタータモータインナパーツ ……72～73

シリンダヘッド部

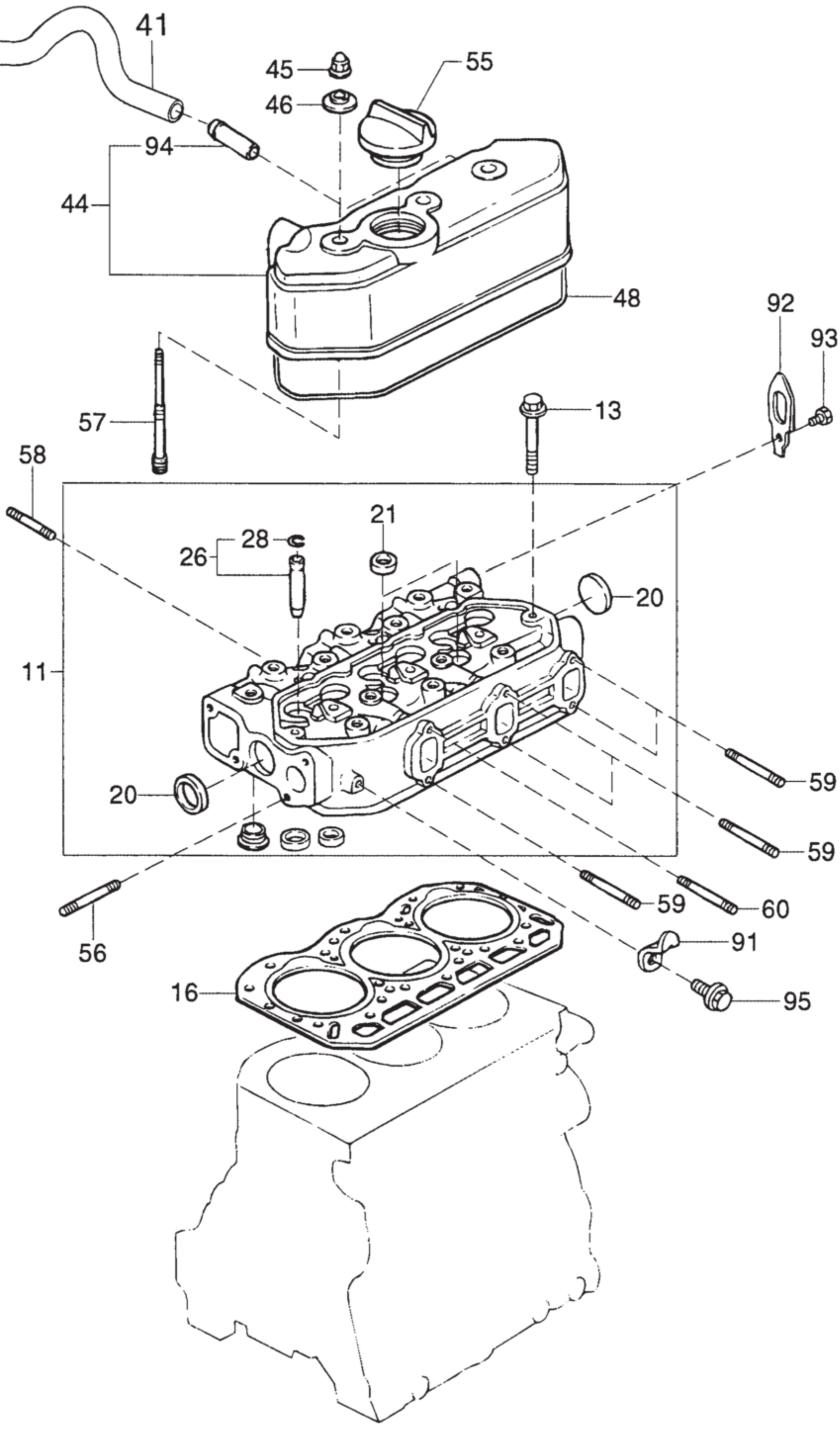
41
45
46
55
94
44
48
92
93
57
13
58
21
26
28
20
11
20
59
59
59
60
56
91
95
16

シリンダヘッド部

見出No.	部品番号	部品名称	摘要	個数	発注単位	標準工数
11	11101－B8030	ヘッドサブアッセンブリ、シリンダ		1		1.5
13	90041－05254	ボルト、ワッシャベースドヘッドヘキサゴン	M 9ボルト	14		
16	11115－87812	ガスケット、シリンダヘッド	メタルガスケット	1		1.5
20	96411－43000	プラグ、タイト		2		
21	96411－41800	プラグ、タイト		2		
26	11128－87801	ブッシュ、バルブガイドエキゾースト	リング付	6		
28	90045－20180	リング、シャフトスナップ		1		
41	12261－87810	ホース、ベンチレーション		1		
44	11201－87802	カバーサブアッセンブリ、シリンダヘッド		1		0.2
45	90041－76014	ナット、キャップ		3		
46	90042－10029	ワッシャ、シール		3		
48	11213－87801	ガスケット、シリンダヘッドカバー		1		0.2
55	12180－87101	キャップアッセンブリ、オイルフィラー		1		
56	90041－16364	ボルト、スタッド		2		
57	90041－16430	ボルト、スタッド		3		
58	92122－60618	ボルト、スタッド		2		
59	92132－60835	ボルト、スタッド		5		
60	90041－16436	ボルト、スタッド		1		
91	12281－87704	ハンガ、エンジン		1		
92	12281－87803	ハンガ、エンジン		1		
93	91611－60816	ボルト、ウィズワッシャ		1		
94	90041－41081	チューブ		1		
95	91611－60818	ボルト、ウィズワッシャ		1		

シリンダブロック＆オイルパン部

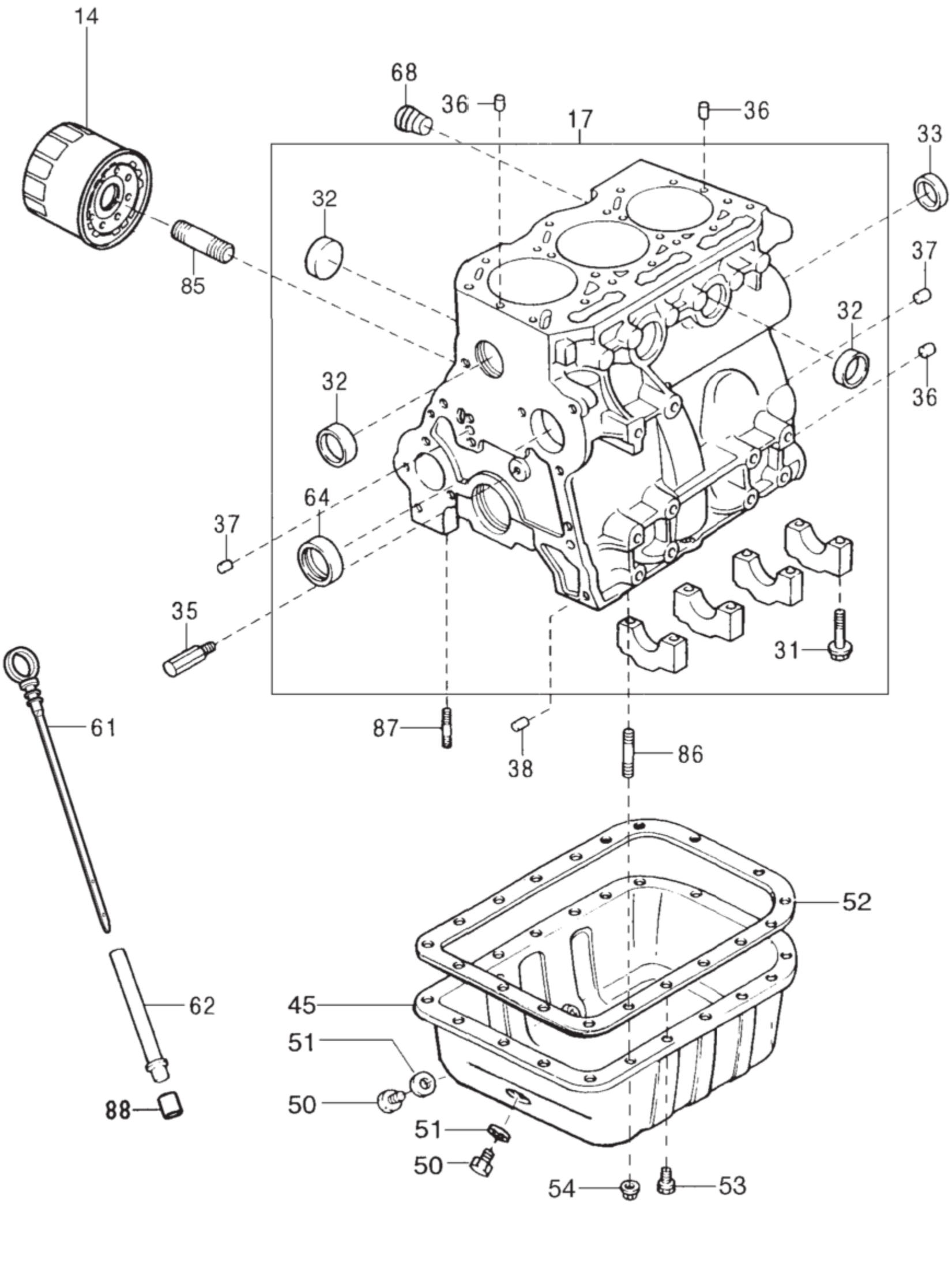

シリンダブロック＆オイルパン部

見出No.	部品番号	部品名称	摘要	個数	発注単位	標準工数
14	15601－87703	エレメントサブアッセンブリ、オイルフィルタ		1		
17	11401－87820	ブロックサブアッセンブリ、シリンダ		1		
31	90048－01026	ボルト(クランクシャフトベアリング・キャップ取付用)		8		
32	96411－43000	プラグ、タイト		7		
33	11188－87801	プラグ、カムシャフトハウジング		1		
35	15795－87801	ノズル、オイル　No.1		1		0.1
36	90042－50122	ピン、ストレート		4		
37	90042－50139	ピン、ストレート		3		
38	90042－53014	ピン、リング		2		
45	12101－87802	パンサブアッセンブリ、オイル	オイルドレーン2個	1		
50	90043－41028	プラグ、ウィズヘッドストレートスクリュ	M 16	2		
51	90044－30275	ガスケット	OD :24mm ,ID :16.2mm	2		
52	12151－87801	ガスケット、オイルパン		1		
53	90041－20090	ボルト、ウィズワッシャ		17		
54	90041－79104	ナット		2		
61	15301－87812	ゲージサブアッセンブリ、オイルレベル	タイプA	1		
62	11452－87801	ガイド、オイルレベルゲージ	ショートチューブ	1		
64	11813－87801	ベアリング、カムシャフトNo.1		1		
68	90043－44011	プラグ、テーパスクリュ		1		
85	90044－04147	ユニオン		1		
86	92122－60610	ボルト、スタッド		2		
87	92122－60614	ボルト、スタッド		1		
88	90043－86122	カラー		1		

タイミングギヤカバー＆リアエンドプレート部

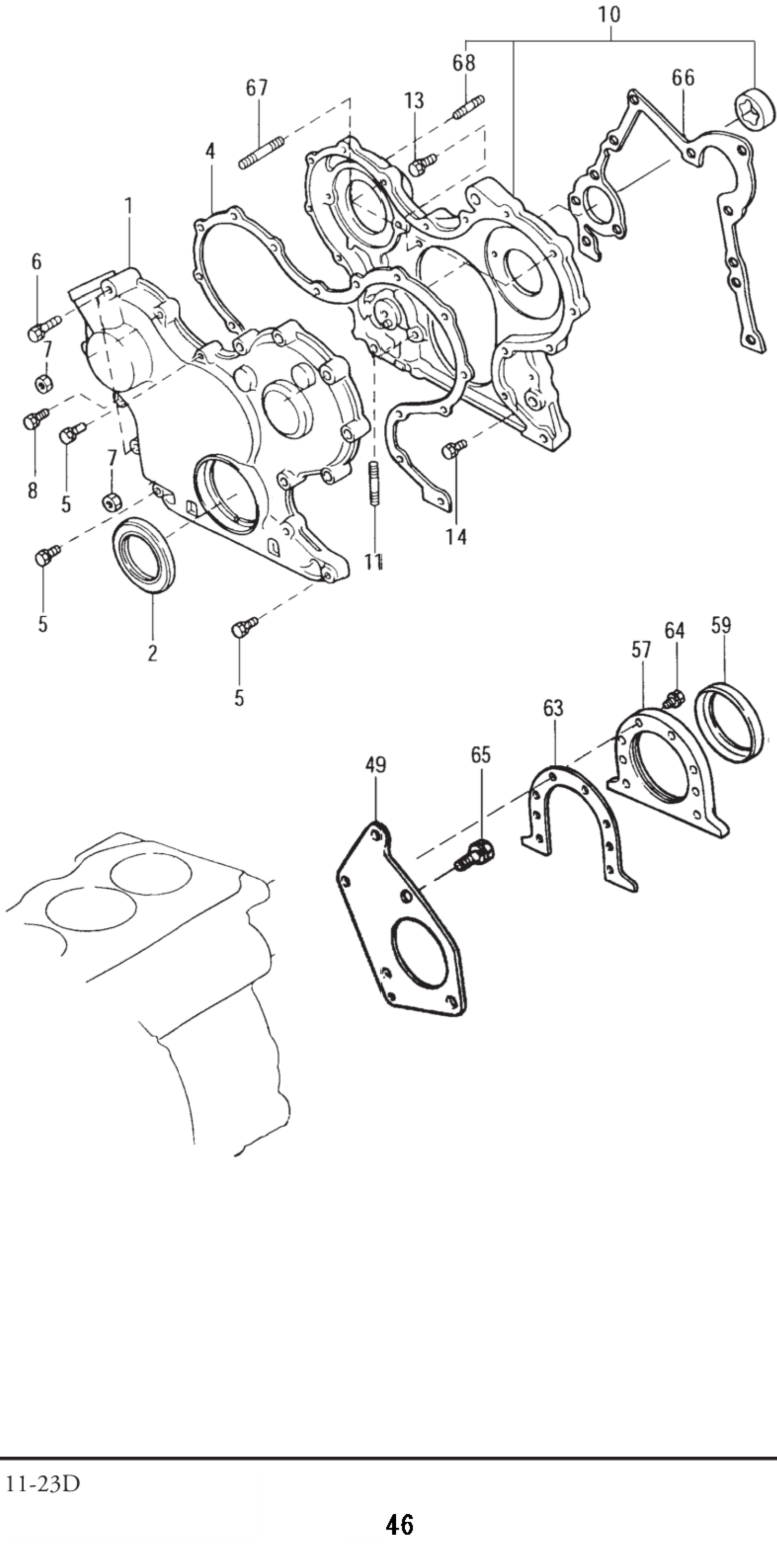

タイミングギヤカバー＆リアエンドプレート部

見出No.	部品番号	部品名称	摘要	個数	発注単位	標準工数
1	11321－87804	カバー、タイミングギヤ		1		
2	90043－11327	シール、タイプ"T"オイル		1		
4	11328－87802	ガスケット、オイルパンタイミングギヤカバー		1		
5	90041－20152	ボルト、ウィズワッシャ	L=55m m	3		
6	91611－60645	ボルト、ウィズワッシャ	L=45m m	2		
7	90041－79059	ナット		2		
8	91611－60630	ボルト、ウィズワッシャ	L=30m m	9		
10	11301－87803	ケースサブアッセンブリ、タイミングギヤ		1		
11	92122－60614	ボルト、スタッド	L=14m m	1		
13	90041－20087	ボルト、ウィズワッシャ	L=16m m	1		
14	91611－60628	ボルト、ウィズワッシャ	L=28m m	4		
49	11355－87801	プレート、リアエンド	小型タイプ	1		
57	11381－87801	リテーナ、オイルシール		1		
59	90043－11326	シール、タイプ"T"オイル		1		
63	11383－87801	ガスケット、オイルシールリテーナ		1		
64	91611－60620	ボルト、ウィズワッシャ	L=20m m	6		
65	91612－61022	ボルト、ウィズワッシャ		3		
66	11312－87801	ガスケット、タイミングギヤケース		1		
67	92122－60625	ボルト、スタッド		2		
68	92122－60828	ボルト、スタッド		2		

クランクシャフト＆ピストン部

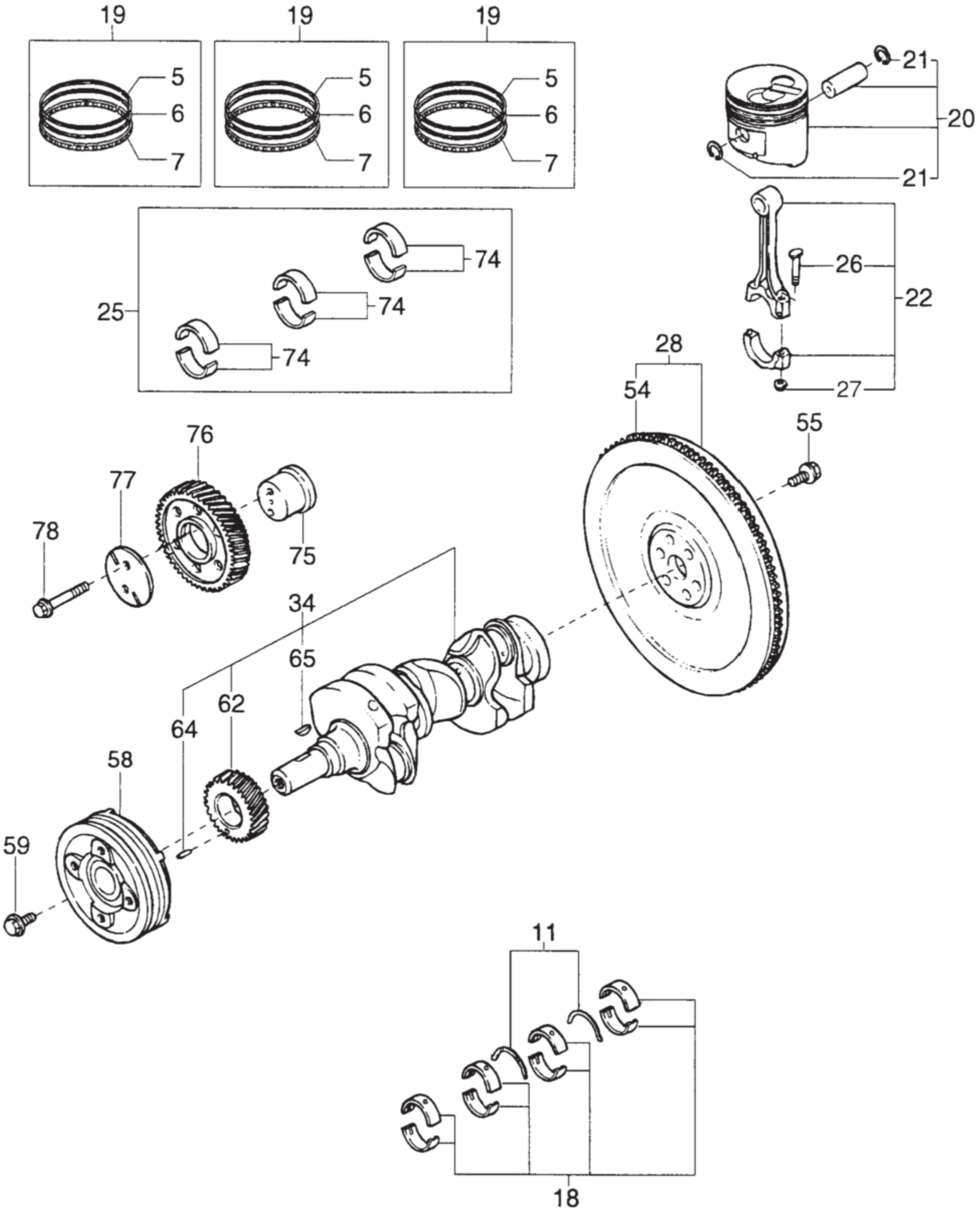

クランクシャフト＆ピストン部

見出No.	部品番号	部品名称	摘要	個数	発注単位	標準工数
5	13111－87806	リング、コンプレッション、No.1	STD	3		
5	13112－87804	リング、コンプレッション、No.1	オーバーサイズ0.25m m	3		
6	13121－87806	リング、コンプレッション、No.2	STD	3		
6	12122－87804	リング、コンプレッション、No.2	オーバーサイズ0.25m m	3		
7	13151－87806	リング、オイル	STD	3		
7	13152－87804	リング、オイル	オーバーサイズ0.25m m	3		
11	11011－87201	ワッシャセット、クランクシャフトスラスト	(リペア用STD)	1		
11	11012－87201	ワッシャセット、クランクシャフトスラスト	オーバーサイズ0.25m m	1		
18	11702－87801	ベアリングセット、クランクシャフト	(リペア用STD)	1		
18	11703－87801	ベアリングセット、クランクシャフト	アンダーサイズ0.25m m	1		
19	13011－87806	リングセット、ピストン	STD	3		
19	13012－87804	リングセット、ピストン	オーバーサイズ0.25m m	3		
20	13101－87812	ピストン、サブアッセンブリ、ウィズピン&リング、スナップ	(リペア用STD)	3		
20	13102－87812	ピストン、サブアッセンブリ、ウィズピン&リング、スナップ	オーバーサイズ0.25m m	3		
21	96151－01800	リング、スナップ		6		
22	13201－87801	ロッド、サブアッセンブリ、コネクティング		3		
25	13202－87204	ベアリングセット、コネクティングロッド	(リペア用STD)	1		
25	13203－87204	ベアリングセット、コネクティングロッド	アンダーサイズ0.25m m	1		
26	13265－87205	ボルト、コネクティング		6		
27	90041－70291	ナット、ヘキサゴン		6		
28	13405－87807	フライホイール、サブアッセンブリ	T=27ｍｍ　黒塗装	1		
34	13401－87810	クランクシャフト、サブアッセンブリ	右ネジレギヤ	1		
54	13453－87104	ギヤ、フライホイールリング		1		
55	90041－05221	ボルト、ワッシャベースドヘッドヘキサゴン		6		
58	13471－87803	プーリ、クランクシャフト		1		
59	90041－05286	ボルト、ワッシャベースドヘキサゴン		1		
62	13521－87803	ギヤ、クランクシャフト	右ネジレギヤ	1		
64	90042－54074	ピン、スロッテドスプリング		1		
65	90042－80031	キー、ウッドラフ		1		
74	13041－87204	ベアリング、コネクティングロッド		3		
75	13581－87801	シャフト、アイドルギヤ		1		
76	13508－87803	ギヤ、サブアッセンブリ、アイドル	右ネジレギヤ	1		
77	13572－87801	プレート、アイドルギヤスラスト		1		
78	90041－05220	ボルト、ワッシャベースドヘッドヘキサゴン		2		

カムシャフト＆バルブ部

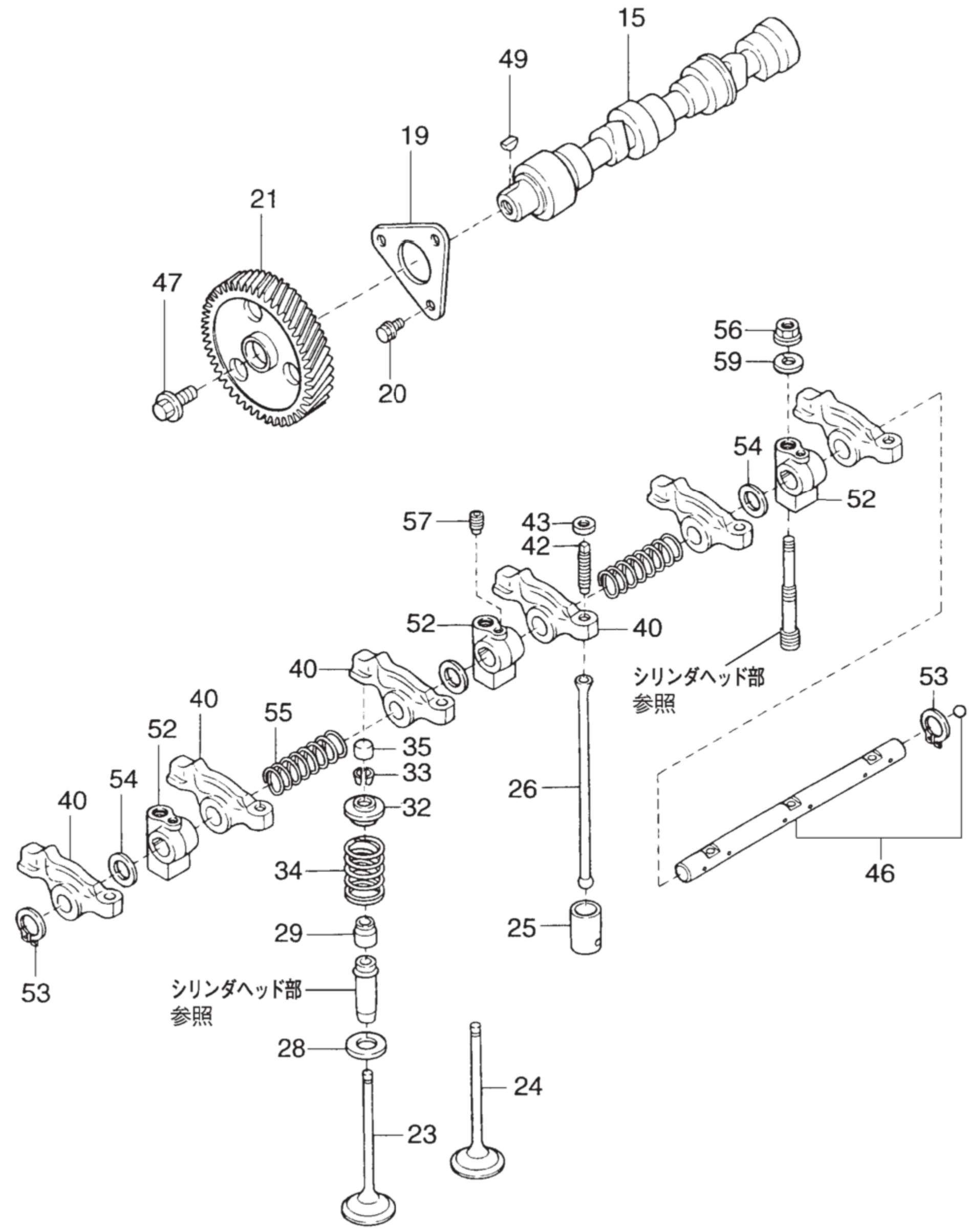
15
49
19
21
47
20
56
59
54
52
57
43
42
52
40
40
シリンダヘッド部
参照
53
40
55
52
35
33
54
26
40
32
34
46
29
25
53
シリンダヘッド部
参照
28
24
23

カムシャフト＆バルブ部

見出No.	部品番号	部品名称	摘要	個数	発注単位	標準工数
15	13511－87802	カムシャフト		1		
19	13571－87801	プレート、カムシャフトスラスト		1		
20	91611－60618	ボルト、ウィズワッシャ		3		
21	13523－87807	ギヤ、カムシャフトタイミング	右ネジレギヤ	1		
23	13711－87803	バルブ、インテーク		3		
24	13715－87803	バルブ、エキゾースト		3		
25	13751－87801	リフタ、バルブ		6		
26	13781－87803	ロッド、バルブブッシュ		6		
28	13734－87801	シート、バルブスプリング		6		
29	90048－12020	シール、バルブステムオイル		6		
32	13741－87702	リテーナ、バルブスプリング		6		
33	90048－13006	ロック、バルブスプリングリテーナ		12		
34	90045－01632	スプリング、コンプレッション		6		
35	13716－87802	キャップ、バルブシステム		6		
40	13811－87802	アーム、バルブロッカ		6		
42	90048－15009	スクリュ、バルブアジャスティング		6		
43	94130－60600	ナット		6		
46	13901－87801	シャフトサブアッセンブリ、バルブロッカ		1		
47	90041－19765	ボルト、ウィズワッシャ		1		
49	90042－80033	キー、ウッドラフ		1		
52	13951－87801	サポート、バルブロッカ		3		
53	96150－01000	リング、スナップ		2		
54	90042－01699	ワッシャ、プレート		3		
55	90045－01700	スプリング、コンプレッション		2		
56	94130－60800	ナット		3		
57	13958－87801	ボルト、ロッカサポートセット、No.1		1		
59	94611－10800	ワッシャ、プレート		3		

オイルポンプ＆ウォータポンプ部

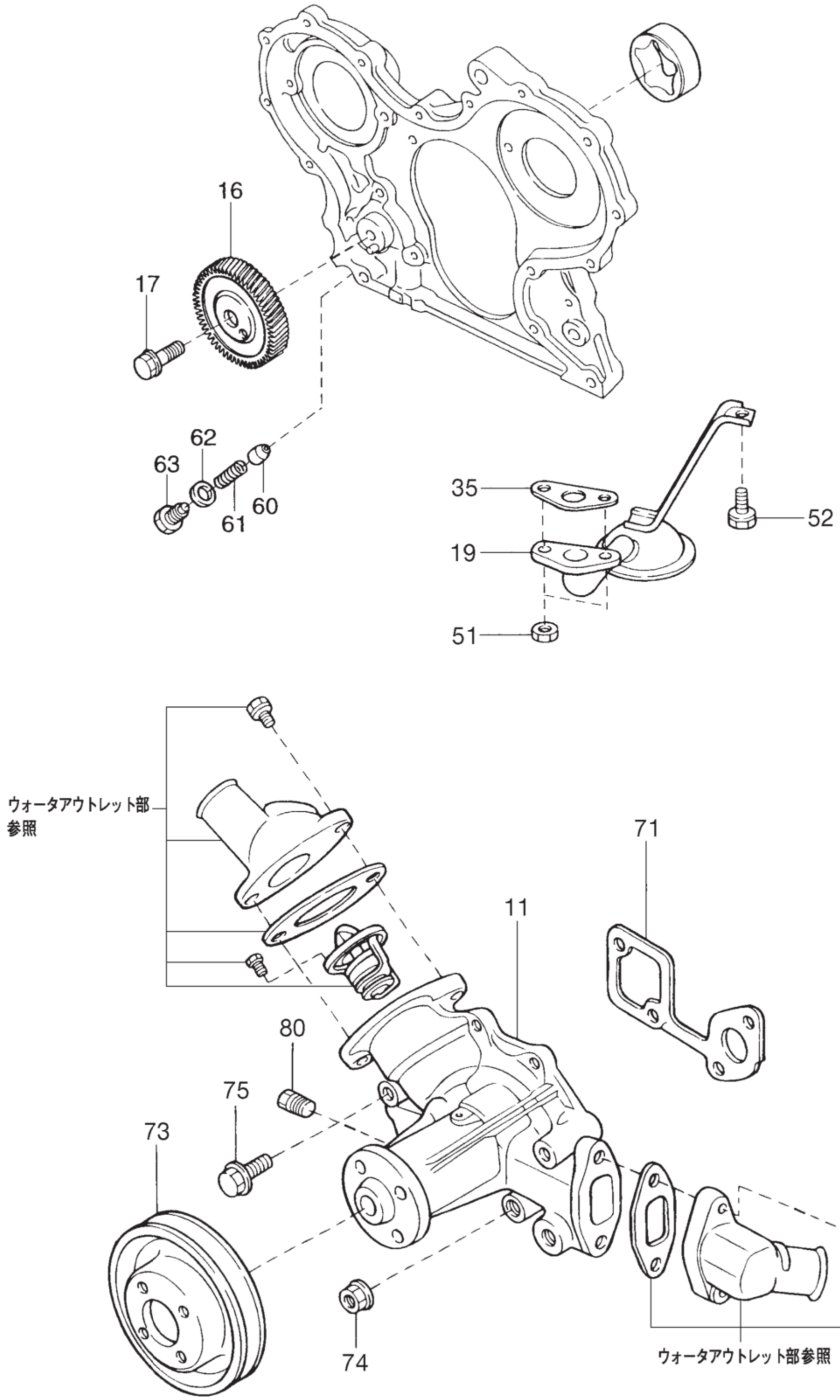

オイルポンプ＆ウォータポンプ部

見出No.	部品番号	部品名称	摘要	個数	発注単位	標準工数
11	16100－87803	ポンプアッセンブリ、ウォータ		1		
16	13519－87803	ギヤ、オイルポンプドライブ	右ネジレギヤ	1		
17	90041－20085	ボルト、ウィズワッシャ		1		
19	15140－87801	ストレーナアッセンブリ、オイルポンプ		1		
35	15149－87801	ガスケット、オイルストレーナフランジ		1		
51	90041－79059	ナット		2		
52	90041－20088	ボルト、ウィズワッシャ		1		
60	15131－87201	バルブ、オイルホンプレリーフ		1		
61	90045－01519	スプリング、コンプレッション		1		
62	90044－30186	ガスケット		1		
63	15133－87801	プラグ、オイルポンプレリーフバルブ		1		
71	16271－87801	ガスケット、ウォータポンプ		1		
73	16371－87801	プーリ、ウォータポンプ		1		
74	90041－79052	ナット		2		
75	91611－60850	ボルト、ウィズワッシャ		2		
80	90043－45010	プラグ、ウィズヘッドテーパスクリュ		1		

ラジエータ＆ウォータアウトレット部

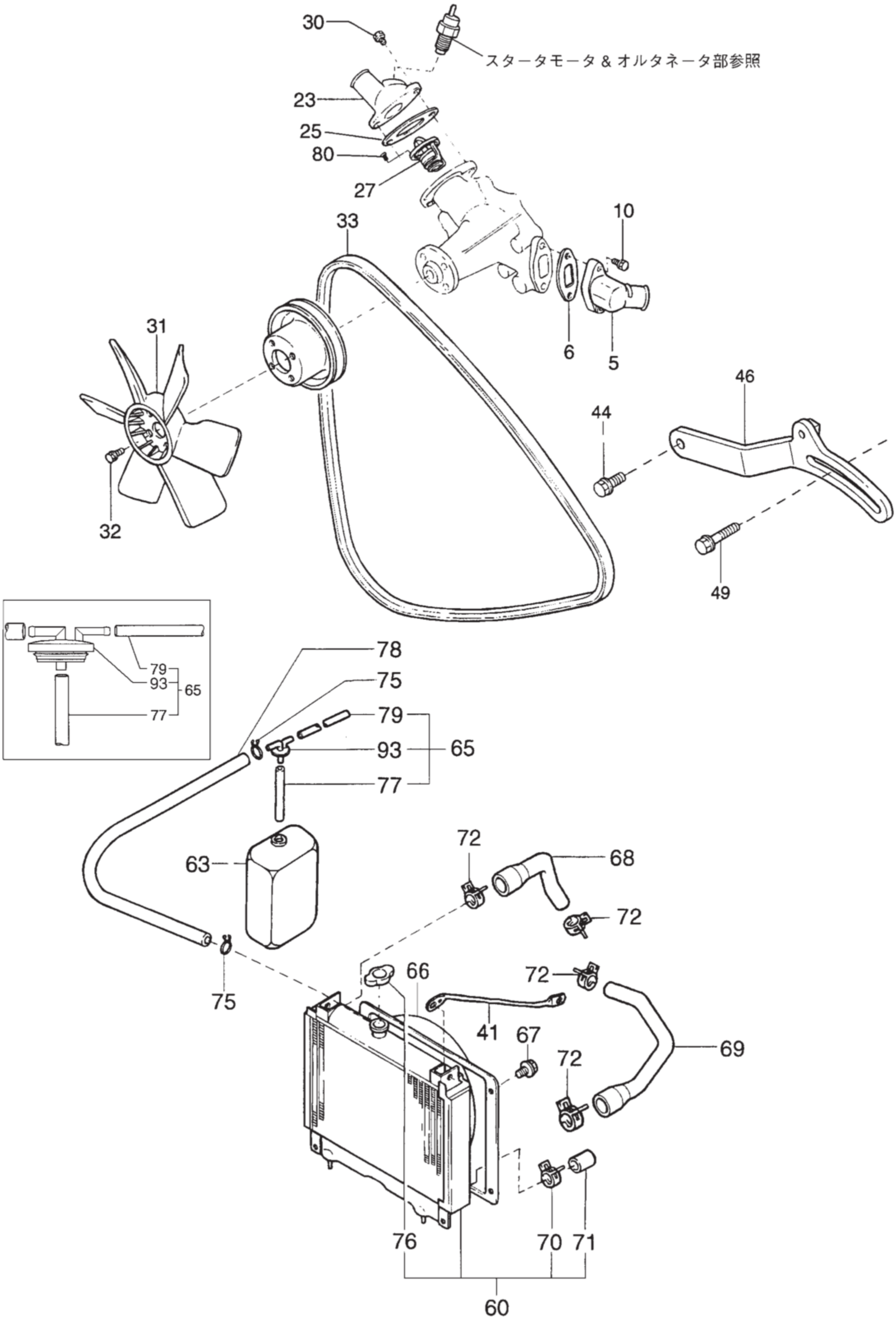

ラジエータ＆ウォータアウトレット部

見出No.	部品番号	部品名称	摘要	個数	発注単位	標準工数
5	16321－87801	インレット、ウォータ		1		
6	16325－87801	ガスケット、ウォータインレット		1		
10	91611－60620	ボルト、ウィズワッシャ		2		
23	16331－87804	アウトレット、ウォータ	斜め	1		
25	16341－87801	ガスケット、ウォータアウトレット		1		
27	90048－33057	サーモスタット		1		
30	91611－60620	ボルト、ウィズワッシャ		2		
31	16361－87811	ファン	押し出しφ310	1		
32	90041－20090	ボルト、ウィズワッシャ		4		
33	90048－32125	ベルト″V″	L=940m m	1		
41	16534－87801	サポート、ラジエータ		1		
44	90041－20064	ボルト、ウィズワッシャ		1		
46	16381－87809	バー、ファンベルトアジャスティング	40A	1		
49	90041－19743	ボルト、ウィズワッシャ	40A	1		
60	16400－87809	ラジエータアッセンブリ	アルミ製	1		
63	16502－87703	タンク、ラジエータリザーブ		1		
65	16503－87803	キャップサブアッセンブリ、ウォータ・リザーバ		1		
66	16711－87806	シュラウド、ファン	φ340	1		
67	91511－60616	ボルト、ウィズワッシャ		4		
68	16335－87801	ホース、ウォータアウトレット		1		
69	16262－87801	ホース、ウォータインレット		1		
70	90044－67194	クリップ		1		
71	90043－39069	プラグ		1		
72	90044－67306	クリップ		4		
75	90044－67370	クリップ		2		
76	16401－87711	キャップ、ラジエータ		1		
77	90044－45526	ホース		1		
78	90044－47066	ホース		1		
79	90044－46721	ホース	L=660m m	1		
80	90041－68029	スクリュ、タッピング		1		
93	16529－87702	キャップ、ウォータリザーバ		1		

マニホールド＆エキゾースト部

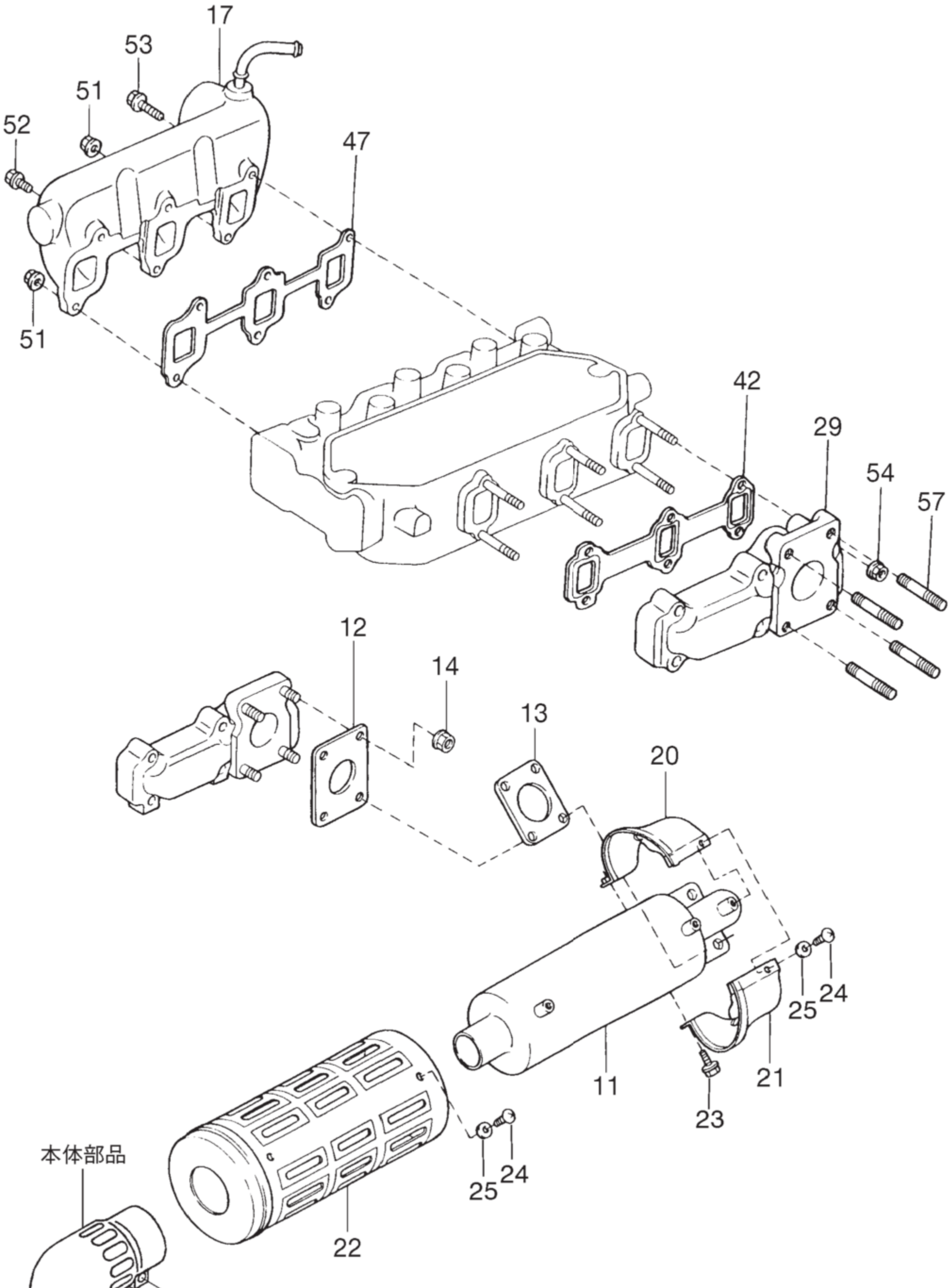

マニホールド＆エキゾースト部

見出No.	部品番号	部品名称	摘要	個数	発注単位	標準工数
11	17510－87806	マフラ、アッセンブリ		1		
12	17451－87807	ガスケット、エキゾーストパイプ		1		
13	17451－87807	ガスケット、エキゾーストパイプ		2		
14	90041－79123	ナット		4		
17	17101－87801	マニホールドサブアッセンブリ、インテーク		1		
20	17522－87801	プロテクタ、エキゾーストパイプフロントNo.2		1		
21	17521－87801	プロテクタ、エキゾーストパイプフロントNo.1		1		
22	58333－87801	プロテクタ、メインマフラ		1		
23	91651－G0616	ボルト、ウィズワッシャ		1		
24	90041－09232	スクリュ		6		
25	94612－10601	ワッシャ、プレート		6		
29	17141－87803	マニホールド、エキゾースト	黒耐熱塗装付き	1		
42	17173－87802	ガスケット、エキゾーストマニホールドツーヘッド		1		
47	17177－87802	ガスケット、インテークマニホールドツーヘッド		1		
51	90041－79059	ナット		2		
52	91611－60620	ボルト、ウィズワッシャ		1		
53	90041－20150	ボルト、ウィズワッシャ		3		
54	94185－60800	ナット、ロック		6		
57	90041－16323	ボルト、スタッド		4		

エアクリーナ部

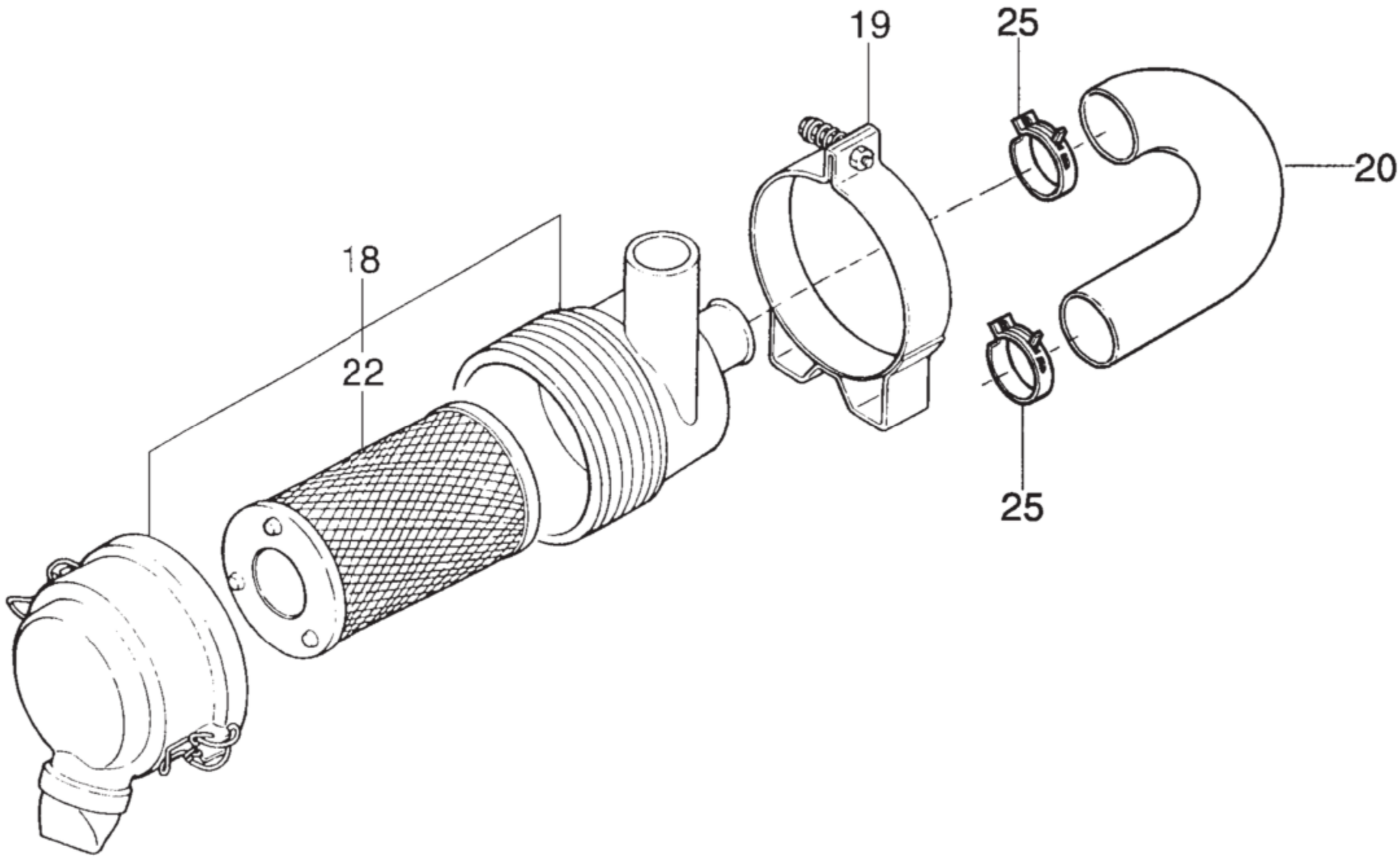

エアクリーナ部

見出No.	部品番号	部品名称	摘要	個数	発注単位	標準工数
18	17700－87802	クリーナアッセンブリ、エアウィズエレメント		1		
19	44717－87801	バンド、エアクリーナボディ		1		
20	17881－87804	ホース、エアクリーナ		1		
22	44673－87801	エレメント、エアクリーナ		1		
25	90044－68277	クリップ		2		

グロープラグ＆パルサコイル部

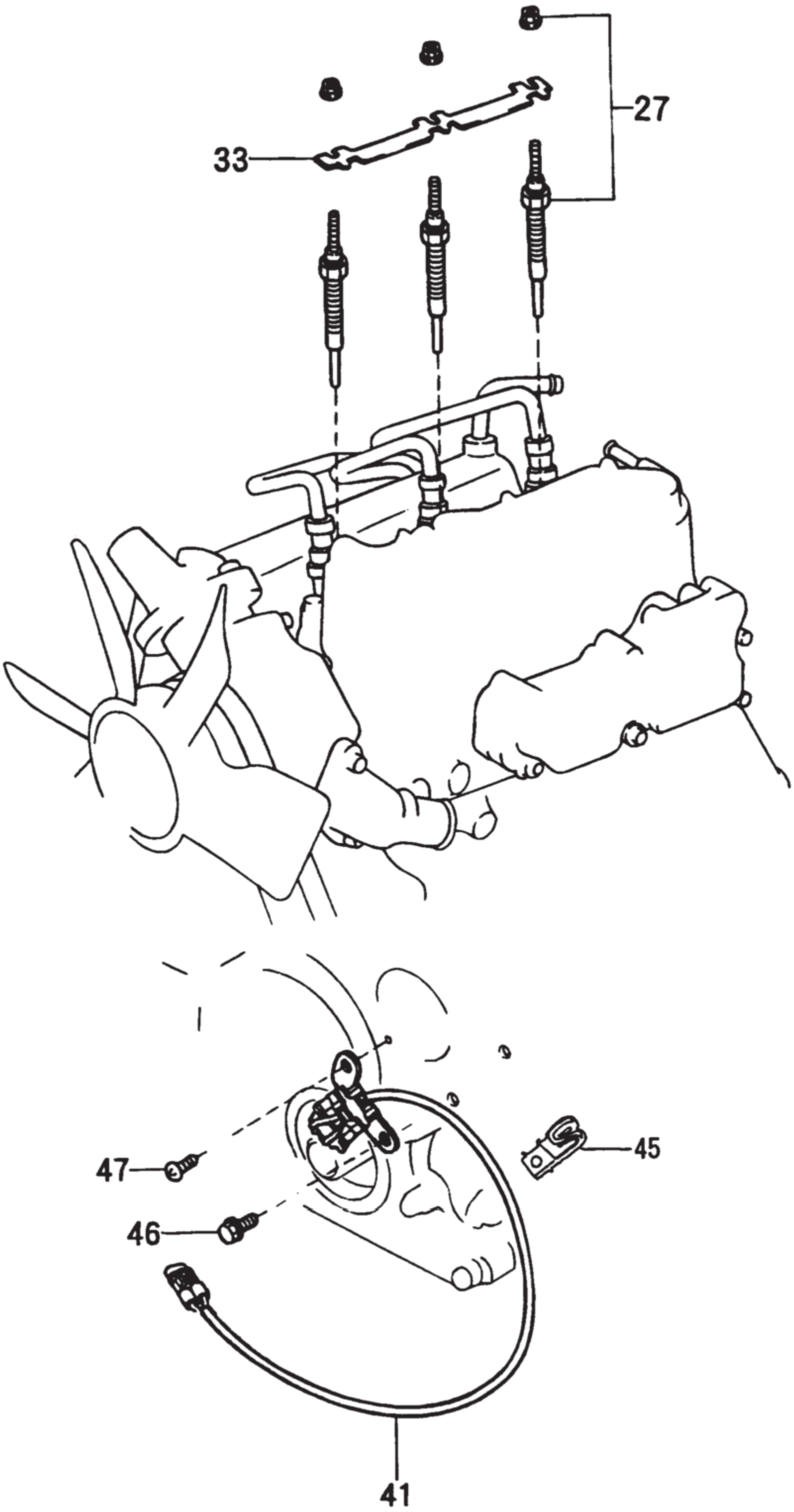

グロープラグ＆パルサコイル部

見出No.	部品番号	部品名称	摘要	個数	発注単位	標準工数
27	19850－87801	プラグアッセンブリ、グロー		3		
33	19871－87801	コネクタ、グロープラグ		1		
41	19080－87801	コイルアッセンブリ、ウィズブラケット& コード		1		
45	90044－61201	クランプ		1		
46	91611－60630	ボルト、ウィズワッシャ		1		
47	93319－14012	スクリュ、ウィズワッシャ		1		

インジェクションノズル部

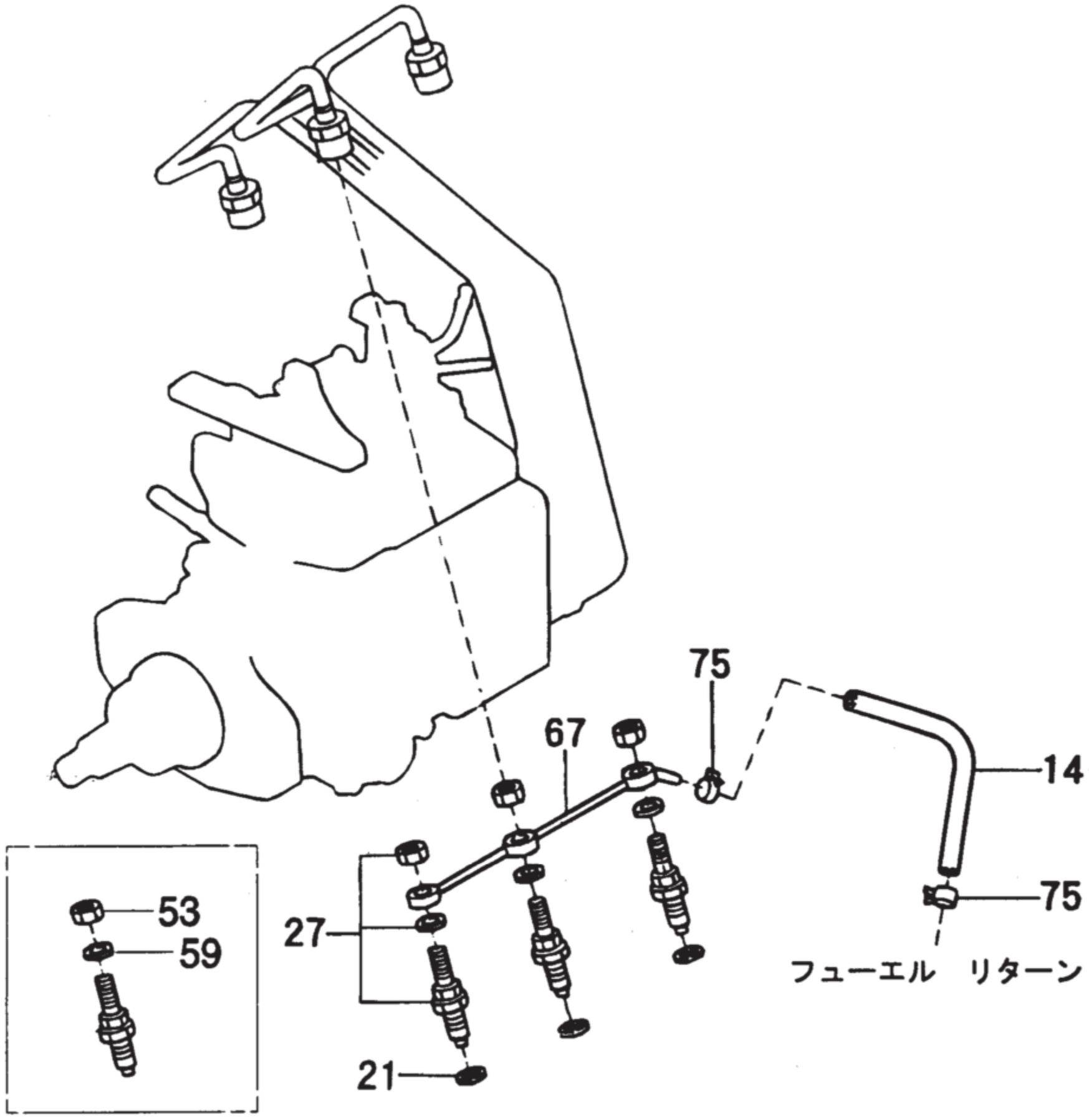

インジェクションノズル部

見出No.	部品番号	部品名称	摘要	個数	発注単位	標準工数
14	95331－04019	ホース、フューエル		1		0.1
21	11176－87702	シート、インジェクションノズル		3		
27	23600－87801	ホルダ& ノズルセット、ノズル		3		
53	23628－87702	ナット(ノズルリンケージパイプ用)		3		
59	23654－87701	ワッシャ (ノズルリンケージパイプ用)		3		
67	23760－87801	パイプアッセンブリ、ノズルリーケージ		1		
75	96132－41000	クリップ、ホース		2		

インジェクションポンプアッセンブリ部

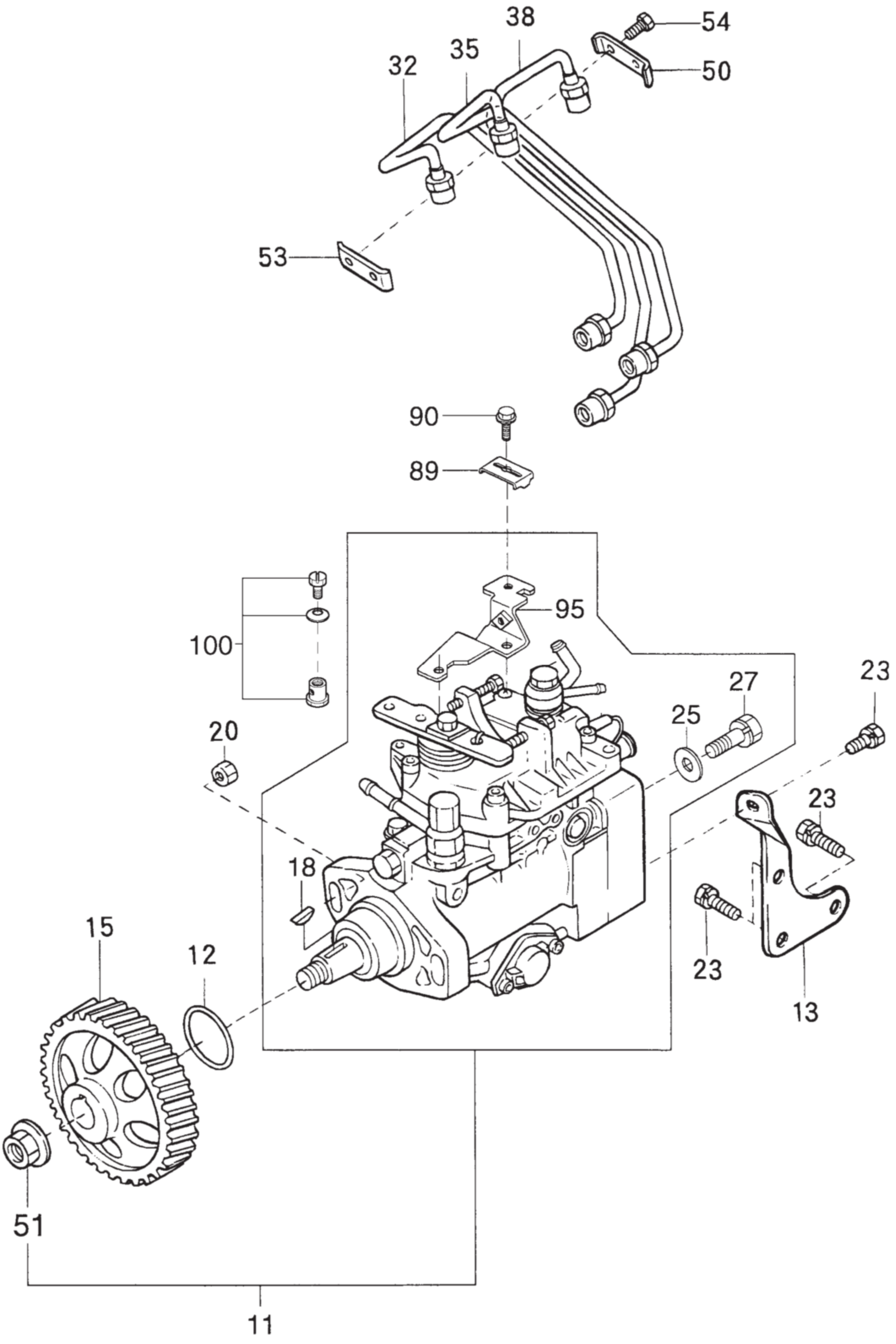

インジェクションポンプアッセンブリ部

見出No.	部品番号	部品名称	摘要	個数	発注単位	標準工数
11	22100－87802	ポンプアッセンブリ、インジェクション		1		
12	90301－49003	リング″0″		1		
13	22811－87801	ステー、インジェクションポンプ		1		
15	22626－87803	ギヤ、ドライブ	右ネジレギヤ	1		
18	90099－13018	キー、ウッドラフ		1		
20	90179－08022	ナット		2		
23	90041－20085	ボルト、ウィズワッシャ		2		
25	22149－87702	ガスケット、デリバリバルブ		1		
27	22128－87701	ボルト、ディストリビューティブヘッド		1		
32	23701－87802	パイプサブアッセンブリ、インジェクションNo.1		1		
35	23702－87802	パイプサブアッセンブリ、インジェクションNo.2		1		
38	23703－87802	パイプサブアッセンブリ、インジェクションNo.3		1		
50	23741－87701	クランプ、インジェクションパイプ No.1		1		
51	90041－70263	ナット、ヘキサゴン		1		
53	23742－87701	クランプ、インジェクションパイプ No.2		1		
54	91611－60620	ボルト、ウィズワッシャ		2		
89	26437－87801	クランプ、ケーシング		1		
90	93385－15020	スクリュ、ウィズワッシャ		1		
95	09647－11001	ブラケット		1		
100	21801－87801	ボルト、サブアッセンブリ		1		

フューエルフィルタ＆ホース部

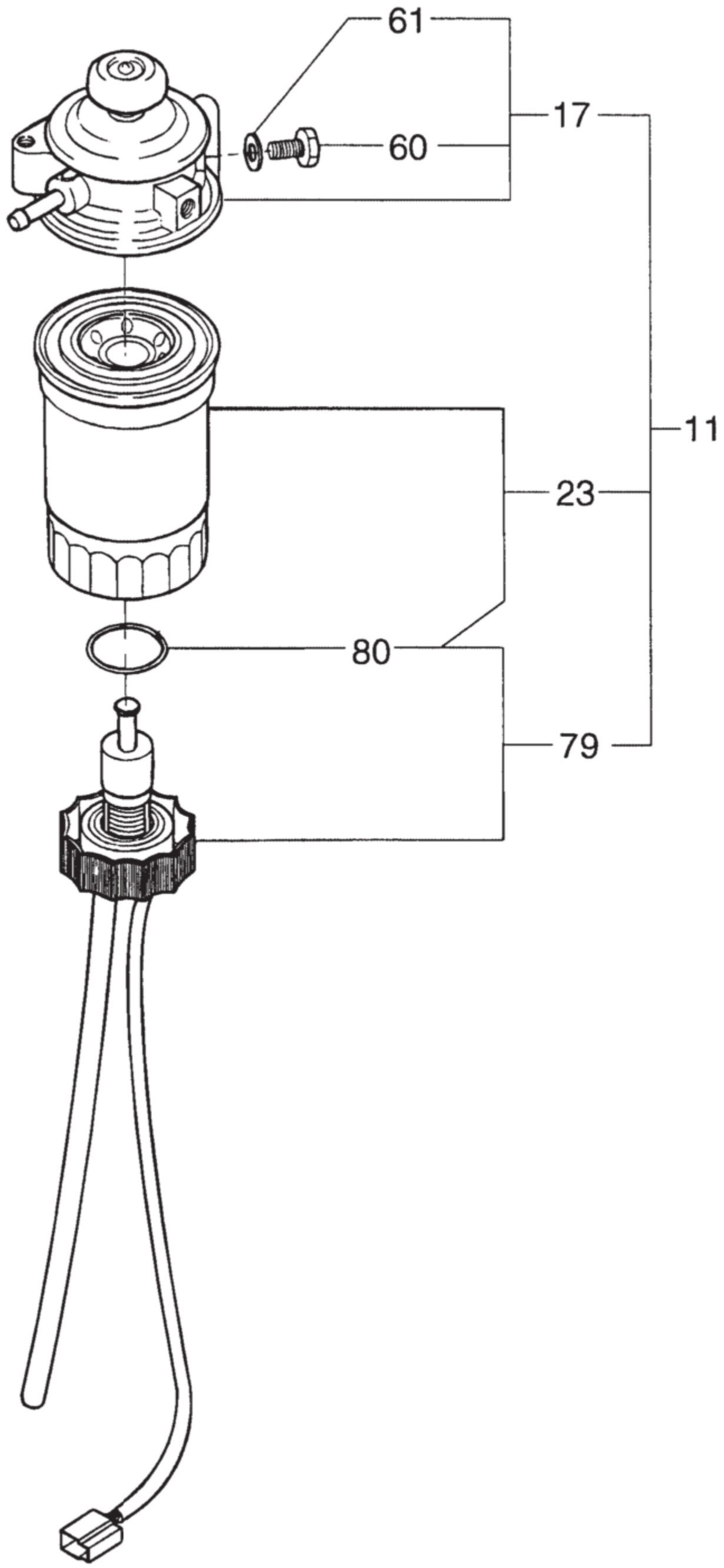

フューエルフィルタ＆ホース部

見出No.	部品番号	部品名称	摘要	個数	発注単位	標準工数
11	23300－87723	フィルタアッセンブリ、フューエル		1		
17	23301－87704	ボディサブアッセンブリ、フューエルフィルタ		1		
23	23303－87781	エレメントサブアッセンブリ、フューエルフィルタ		1		
60	22351－87701	プラグ、エアベント		1		
61	22353－87701	ガスケット、エアベント		1		
79	84461－87707	センサ、アッセンブリ		1		
80	23344－87702	ガスケット(センサ用)		1		

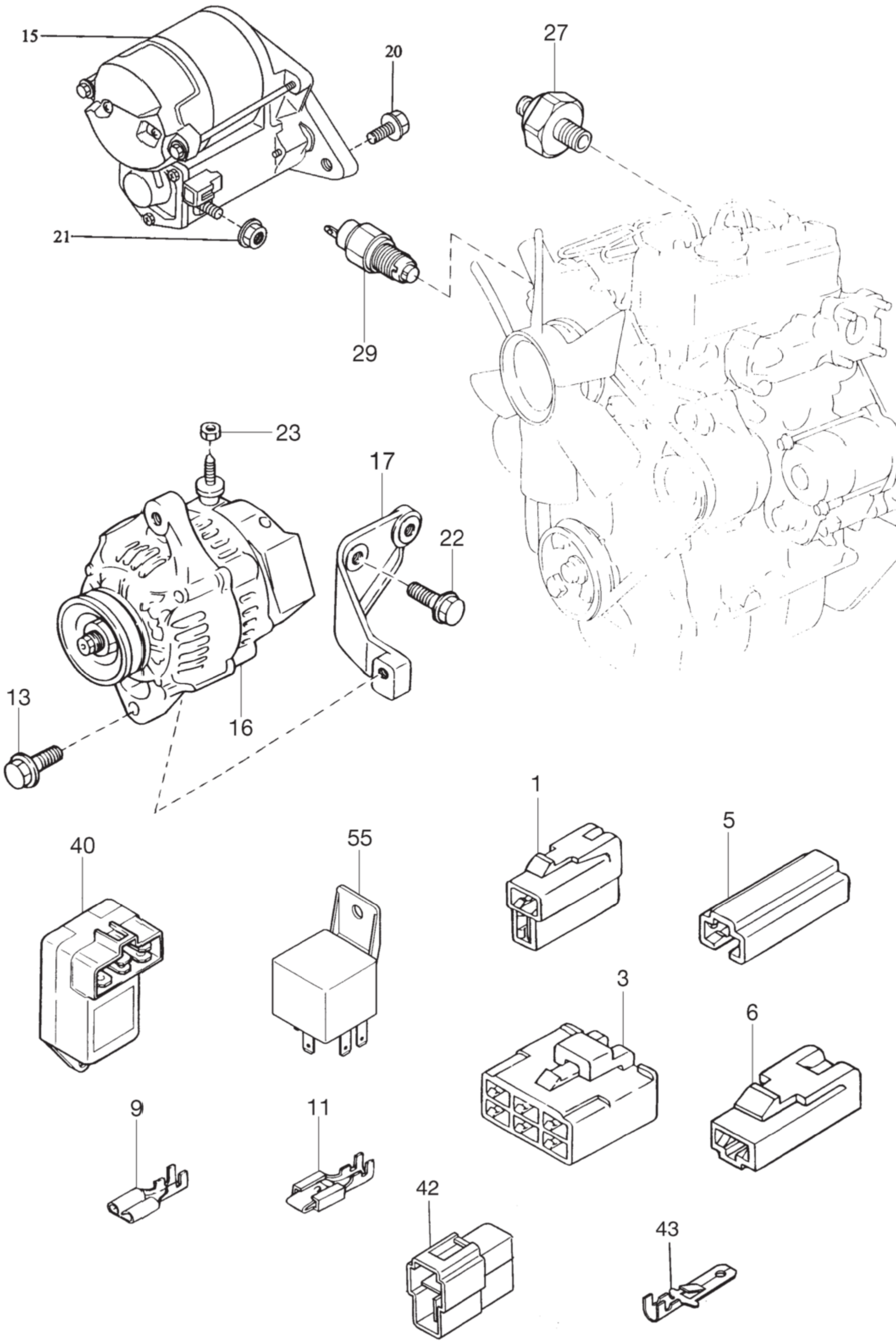
15
20
21
27
29
23
17
22
16
13
40
55
1
5
3
6
9
11
42
43

電装部

見出No.	部品番号	部品名称	摘要	個数	発注単位	標準工数
1	90048－75241	コネクタ		2		
3	90048－75255	コネクタ		1		
5	90048－75016	コネクタ		2		
6	90048－75291	コネクタ		2		
9	83147－87801	ターミナル		8		
10	83147－87804	ターミナル		4		
11	27060－87212	オルタネータアッセンブリ	40A	1		0.5
13	90041－19623	ボルト、ウィズワッシャ	40A	1		
15	28100－B8010	スタータアッセンブリ	1.2kW	1		
17	12511－87804	ブラケット、オルタネータ	40A	1		
20	91651－61028	ボルト、ウィズワッシャ		2		
21	90041－79109	ナット		1		
22	90041－20095	ボルト、ウィズワッシャ	40A	2		
23	90041－79059	ナット	40A	1		
27	83530－87208	スイッチアッセンブリ、オイルプレッシャ		1		
29	83440－87801	スイッチアッセンブリ、ウォータサーモ		1		
40	28521－87802	タイマ、プリヒーティング		1		
42	90048－75253	コネクタ		1		
43	83147－87803	ターミナル		2		
55	28610－87801	リレーアッセンブリ、グロープラグ		1		

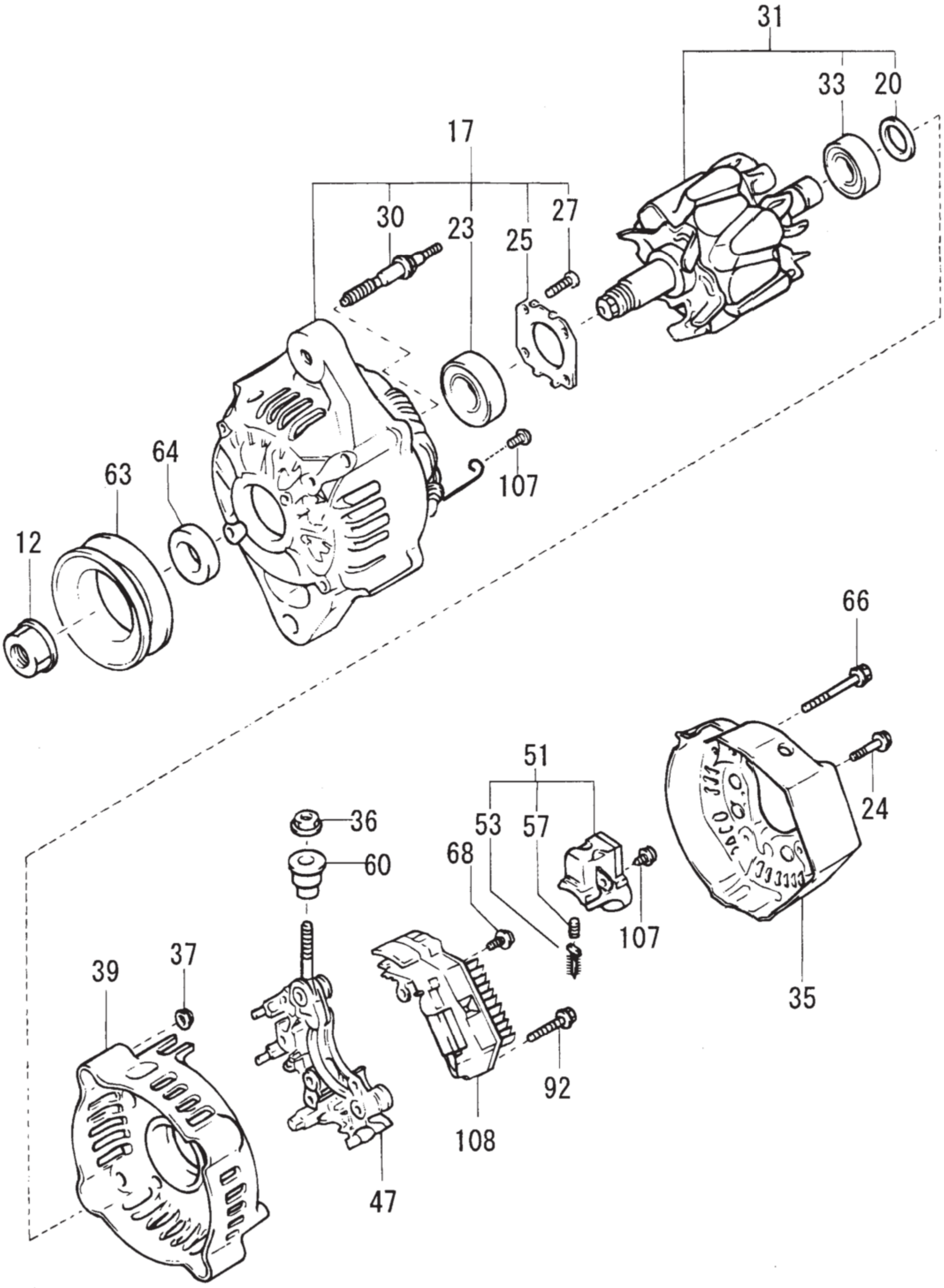
31
33
20
17
30
23
25
27
64
63
107
12
66
51
36
53
57
24
60
68
107
39
37
35
92
108
47

オルタネータインナパーツ

見出No.	部品番号	部品名称	摘要	個数	発注単位	標準工数
12	27314－87502	ナット、プーリロック		1		
17	27310－87209	フレームアッセンブリ、ドライブエンド、オルタネータ		1		
20	27443－87501	カバー、ベアリング		1		
23	27791－87702	ベアリング、ボール		1		
24	27795－87501	ボルト、ウィズワッシャ		3		
25	27312－87705	プレート、リテーナ		1		
27	27792－87501	スクリュ、ウィズワッシャ		4		
30	27793－87501	ボルト、スタッド		2		
31	27330－87210	ロータアッセンブリ、オルタネータ		1		
33	27791－87701	ベアリング、ボール		1		
35	27039－87201	カバー、リアエンド		1		
36	22383－87703	ナット		1		
37	27314－87703	ナット		2		
39	27359－87207	フレームアッセンブリ、リクティファイヤ、エンド		1		
47	27357－87206	ホルダ、ウィズレクティファイヤ、オルタネータ		1		
51	27370－87205	ホルダアッセンブリ、オルタネータ、ブラシ		1		
53	27371－87501	ブラシ、オルタネータ		2		
57	27372－87501	スプリング、オルタネータブラシ		2		
60	27387－87204	インシュレータ、ターミナルＮｏ.2		1		
63	27411－87704	プーリ、オルタネータ		1		
64	27412－87209	カラー、スペーサ		1		
66	27795－87701	ボルト、ウィズワッシャ		2		
68	27794－87502	スクリュ、ウィズワッシャ		1		
92	93319－14025	スクリュ、ウィズワッシャ		2		
107	27794－87501	スクリュ		6		
108	27700－87209	レギュレタアッセンブリ、ジェネレータ		1		

スタータモータインナパーツ

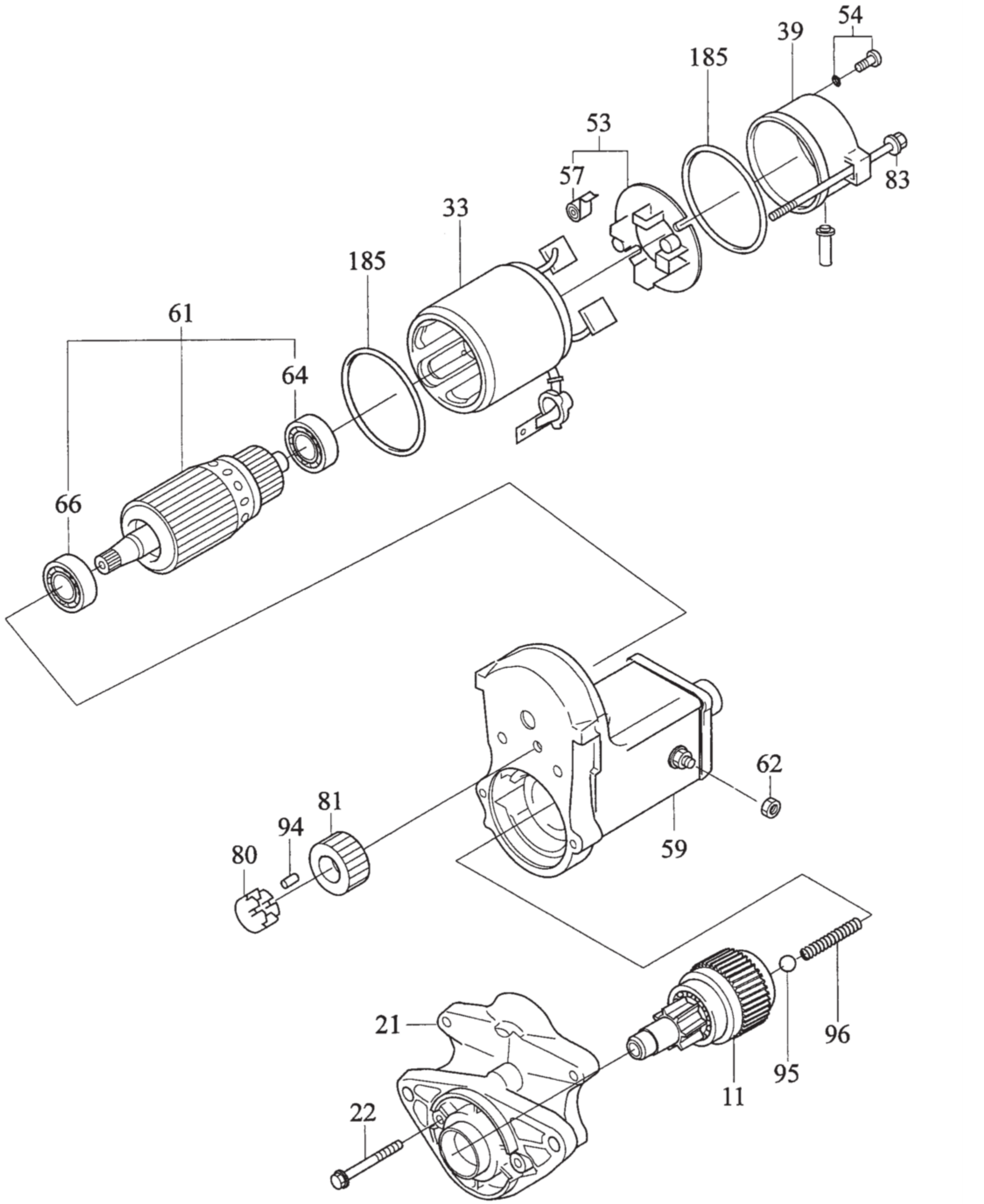

スタータモータインナパーツ

見出No.	部品番号	部品名称	摘要	個数	発注単位	標準工数
11	28011－87801	クラッチサブアッセンブリ、スタータ	1.2kW	1		
21	28110－87804	ハウジングアッセンブリ、スタータドライブ	1.2kW	1		
22	28272－87802	スクリュ	1.2kW	2		
33	28120－87802	ヨークアッセンブリ、スタータ	1.2kW	1		
39	28130－87804	フレームアッセンブリ、スタータコンムテータエンド	1.2kW	1		
53	28140－87802	ホルダアッセンブリ、スタータブラシ	1.2kW	1		
54	28176－87701	スクリュ、ウィズワッシャ	1.2kW	2		
57	28143－87802	スプリング、スタータブラシ	1.2kW	4		
59	28150－87802	スイッチアッセンブリ、マグネットスタータ	1.2kW	1		
61	28160－87802	アーマチャアッセンブリ、スタータ	1.2kW	1		
62	28273－87701	ナット(マグネットスイッチ用)	1.2kW	1		
64	28253－87803	ベアリング (アーマチャ　フロント用)	1.2kW	1		
66	28253－87802	ベアリング (アーマチャ　リア用)	1.2kW	1		
80	28229－87801	リテーナ、アイドルギヤクラッチ	1.2kW	1		
81	28254－87801	ギヤ、スタータアイドル	1.2kW	1		
83	28272－87801	ボルト、スルー	1.2kW	2		
94	28228－87701	ローラ、アイドルギヤクラッチ	1.2kW	5		
95	28282－87701	ボール	1.2kW	1		
96	28165－87801	スプリング	1.2kW	1		
185	28284－87702	0 リング	1.2kW	2		

good new days
人間らしい美しい未来を

ヤナセ

総発売元

ヤナセ産業機器販売(株)

〒104-0033東京都中央区新川2-13-11

TEL.(03)3553-4270　(代表)

製造元 **株式会社コンマ製作所**

KPL-**PH11**